TTR 57 E

ES

MANUAL DE INSTRUCCIONES
DESHUMIDIFICADOR

TROTEC

TRT-BA-TTR57E-TC2018-46-003-ES

Índice

Indicaciones sobre el manual de instrucciones 2
Seguridad 2
Información sobre el aparato 4
Transporte y almacenamiento 5
Montaje y puesta en funcionamiento 6
Manejo 8
Accesorios adquiribles con posterioridad 11
Fallos y averías 11
Mantenimiento 12
Anexo técnico 15
Eliminación de residuos 19

Indicaciones sobre el manual de instrucciones

Símbolos

Advertencia debido a la tensión eléctrica
Este símbolo indica que existe peligro para la vida y la salud de las personas debido a la tensión eléctrica.

Advertencia
Esta palabra advierte de un peligro con un nivel de riesgo medio que, de no evitarse, puede tener como consecuencia la muerte o lesiones graves.

Cuidado
Esta palabra advierte de un peligro con un nivel de riesgo bajo que, de no evitarse, puede tener como consecuencia lesiones leves o moderadas.

Advertencia
Esta palabra hace referencia a informaciones importantes (p. ej. daños materiales) pero no a peligros.

Información
Las indicaciones con este símbolo le ayudan a ejecutar su trabajo de manera rápida y segura.

Tener en cuenta el manual
Las indicaciones con este símbolo le indican que debe tener en cuenta el manual de instrucciones.

Usted puede descargar la versión actual del manual de instrucciones y la declaración de conformidad UE en el siguiente enlace:

TTR 57 E

https://hub.trotec.com/?id=42658

Seguridad

¡Lea detenidamente este manual de instrucciones antes de poner en funcionamiento o usar este aparato y manténgalo siempre a su alcance en el lugar de montaje o cerca del aparato!

Advertencia
Lea todas las indicaciones de seguridad e instrucciones.
El incumplimiento de las indicaciones de seguridad o las instrucciones puede provocar descargas eléctricas, incendios y/o lesiones graves.
Conserve las indicaciones de seguridad e instrucciones para el futuro.
Este aparato puede se utilizado por niños a partir de 8 años y mayores, así como por personas con facultades físicas, sensoriales o mentales restringidas, o con falta de experiencia y conocimientos, si lo hacen bajo supervisión o si han sido instruidos en relación con el uso seguro del aparato y los peligros resultantes de ello.
Los niños no pueden jugar con el aparato. La limpieza y el mantenimiento a cargo del usuario no pueden ser realizados por niños sin supervisión.

- No ponga en marcha ni coloque el aparato en estancias o espacios cerrados potencialmente explosivos.
- No ponga el aparato en funcionamiento en atmósferas agresivas.
- Coloque el aparato vertical y firme sobre una superficie con suficiente capacidad portante.
- Espere, después de una limpieza húmeda, a que el aparato se seque. No lo ponga en marcha mojado.
- No maneje ni accione el aparato si tiene las manos húmedas o mojadas.
- No permita que caiga agua directamente sobre el aparato.
- No introduzca nunca objetos o alguna parte de su cuerpo dentro del aparato.
- No tape el aparato durante su funcionamiento.

- No se siente sobre el aparato.
- No se trata de un juguete. Mantenga a los niños y los animales lejos de él. Utilice el aparato exclusivamente bajo vigilancia.
- Compruebe, cada vez que vaya a usar el aparato, los posibles daños en los accesorios y las piezas de conexión. No use aparatos o partes de ellos que estén dañados.
- Asegúrese de que todos los cables eléctricos que se encuentran fuera del aparato estén protegidos de cualquier tipo de daño (p.ej. daños causados por animales). ¡No utilice nunca el aparato si detecta daños en los cables eléctricos o la conexión a la red eléctrica!
- La conexión a la red eléctrica debe cumplir las indicaciones especificadas en el Anexo técnico.
- Inserte la clavija de alimentación en una toma de corriente debidamente protegida.
- Seleccione las extensiones del cable de alimentación tomando en consideración la potencia del aparato, la longitud del cable y el uso previsto. Desenrolle completamente el cable alargador. Evite una sobrecarga eléctrica.
- Antes de realizar trabajos de mantenimiento, conservación o reparación del aparato desenchufe el cable de alimentación de la toma de corriente cogiéndolo por la clavija.
- En caso de que no vaya a utilizar el aparato apáguelo y desenchufe el cable de alimentación de la toma de corriente.
- No use nunca el aparato si detecta daños en la clavija o en el cable de alimentación.
  Si el cable de alimentación de este aparato sufre daños tiene que ser sustituido por el fabricante o su servicio de atención al cliente, o por una persona con una cualificación similar, con el fin de evitar riesgos.
  ¡Los cables de alimentación defectuosos suponen un serio peligro para la salud!
- Al realizar la colocación, considere la distancia mínima respecto a las paredes y objetos, así como las condiciones de almacenamiento y servicio conforme al Anexo técnico.
- Asegúrese de que la entrada y la salida de aire están libres.
- Asegúrese de que el lado de aspiración siempre esté libre de suciedad y objetos sueltos.
- No retire del aparato ninguna indicación de seguridad, pegatina o etiqueta. Asegúrese de que todas las indicaciones de seguridad, pegatinas y etiquetas se mantienen siempre legibles.
- Transporte el aparato exclusivamente en posición vertical y con el depósito o la manguera de descarga.
- Antes del almacenamiento o el transporte vacíe el agua condensada acumulada. No la beba. ¡Riesgo para la salud!

Uso adecuado

Use el aparato exclusivamente para secar y deshumidificar el aire ambiental respetando los datos técnicos.

El aparato puede ser empleado también como secador de aire ambiental para ropa como apoyo al secado de la ropa húmeda.

El uso adecuado comprende:

- la deshumidificación y el secado de:
  - locales habitables, dormitorios, duchas y sótanos
  - lavaderos, casas de fin de semana, caravanas y botes
- el secado permanente de:
  - almacenes, archivos, laboratorios, garajes
  - baños, aseos y vestuarios etc.

Mal uso previsible

El aparato no está destinado al uso industrial.

- No coloque el aparato sobre una superficie mojada o inundada.
- No coloque encima del aparato objetos, como p.ej. ropa.
- No use el aparato al aire libre.
- No realice por su cuenta ninguna modificación estructural, ampliaciones o reformas en el aparato.
- Cualquier uso distinto al uso adecuado se considera un uso incorrecto razonablemente previsible.

Cualificación del personal

Las personas que usen este aparato deben:

- ser conscientes de los peligros resultantes del trabajo con equipos eléctricos en un entorno húmedo.
- haber leído y comprendido el manual de instrucciones y en especial el capítulo Seguridad.

Aquellos trabajos de mantenimiento que requieran abrir la carcasa sólo pueden ser realizados por empresas especializadas en técnicas de refrigeración y climatización o por Trotec.

Peligros residuales

Advertencia debido a la tensión eléctrica
Los trabajos en componentes eléctricos sólo pueden ser realizados por una empresa especializada autorizada.

Advertencia debido a la tensión eléctrica
Antes de realizar cualquier trabajo en el aparato quite la clavija de alimentación de la toma de corriente.
No toque la clavija de alimentación con las manos húmedas o mojadas.
Retire el cable de alimentación de la toma de corriente tirando de él por la clavija.

Advertencia
Este aparato puede suponer un peligro si es empleado indebidamente por personas no instruidas o con fines diferentes al previsto. ¡Tenga en cuenta la cualificación del personal!

Advertencia
El aparato no es un juguete y no puede caer en manos de los niños.

Advertencia
¡Peligro de asfixia!
No deje el material de embalaje descuidado. Podría convertirse en un juguete peligroso para los niños.

Advertencia
No ponga el aparato en funcionamiento sin colocar los filtros de aire en la entrada de aire.
Sin filtros de aire el interior del aparato se ensuciará, lo cual reduce la capacidad y daña el aparato.

Comportamiento en casos de emergencia

1. Desconecte el aparato.
2. En casos de emergencia desconecte el aparato de la electricidad: Retire el cable de alimentación de la toma de corriente tirando de él por la clavija.
3. No vuelva a conectar a la electricidad un aparato que esté roto.

Información sobre el aparato

Descripción del aparato

El aparato TTR 57 E funciona siguiendo el principio de adsorción, sin compresor ni refrigerante.

El control totalmente automático y el depósito de agua condensada con seguro contra derrame integrado garantizan un uso sin contratiempos.

El ventilador aspira el aire ambiental húmedo a través de la entrada de aire con filtro de aire, el condensador y el rotor de adsorción que se encuentra detrás suyo.

En el circuito de regeneración interno el aire pasa a través de un elemento calefactor, se seca el rotor de adsorción y se conduce al aire caliente a través del condensador. En el condensador más frío se extrae el calor del aire ambiental y se enfría hasta por debajo del punto de rocío. El vapor de agua contenido en el aire ambiental se transforma en agua condensada. El agua condensada gotea en el depósito de agua condensada. Opcionalmente se puede derivar el agua condensada insertando una manguera en la abertura de empalme.

El aire tratado de esta forma y seco se vuelve a conducir al exterior a través de la salida de aire. El aire seco se mezcla con el aire ambiental. Mediante la circulación constante de aire ambiental a través del aparato se consigue reducir la humedad relativa de la sala donde esté situado.

En el depósito de agua condensada hay colocado un flotador que interrumpe la operación de deshumidificación cuando el depósito está lleno. El aparato se apaga emitiendo una señal acústica y se ilumina el led *Tank Full* del cuadro de mando (véase el capítulo Elementos de mando). Se apaga al volver a colocar el depósito de agua condensada vacío.

El aparato puede ser empleado también como secador de aire ambiental para ropa como apoyo al secado de la ropa húmeda.

Representación del aparato

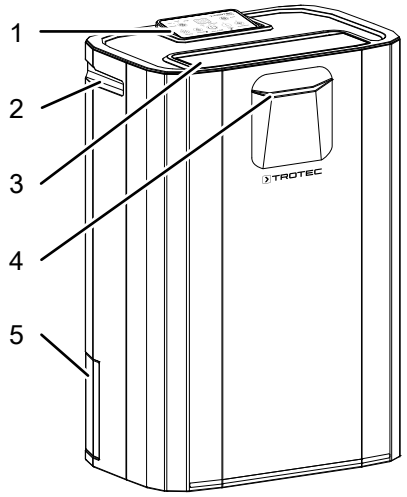

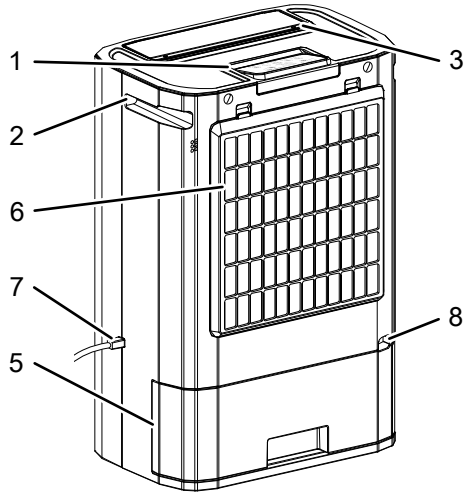

Nº	Denominación
1	Cuadro de mando
2	Empuñadura
3	Salida de aire
4	Indicador LED a color de la humedad del aire azul = humedad > 70 % verde = humedad 50 % – 70 % rojo = humedad < 50 %
5	Depósito de agua condensada
6	Entrada de aire con filtro de aire
7	Cable de alimentación
8	Abertura de conexión para la manguera de agua condensada

Transporte y almacenamiento

Advertencia

Si usted almacena o transporta el aparato indebidamente, este puede dañarse.
Tenga en cuenta las informaciones relativas al transporte y almacenamiento del aparato.

Transporte

El equipo está dotado una manija para que pueda ser transportado fácilmente.

Tenga en cuenta las siguientes indicaciones **antes** de cada transporte:

- Desconecte el aparato.
  - Debido a la marcha en inercia de los componentes internos no es hasta después de 2 minutos que el aparato se desconecta totalmente.
- Retire el cable de alimentación de la toma de corriente tirando de él por la clavija.
- Desagüe el resto de agua condensada del aparato y de la manguera de agua condensada (véase el capítulo Mantenimiento).
- No utilice el cable de alimentación como cuerda de tracción.

Tenga en cuenta las siguientes indicaciones **después** de cada transporte:

- Coloque el aparato en posición vertical después de transportarlo.
- Antes de guardar o transportar el aparato, déjelo descansar una hora. De lo contrario el aparato podría dañarse y dejar de funcionar. En ese caso se pierde el derecho de garantía.

Almacenamiento

Tenga en cuenta las siguientes indicaciones **antes** del almacenamiento:

- Desagüe el resto de agua condensada del aparato y de la manguera de agua condensada (véase el capítulo Mantenimiento).
- Retire el cable de alimentación de la toma de corriente tirando de él por la clavija.

Mientras no esté utilizando el aparato, proceda a almacenarlo cumpliendo las siguientes condiciones:

- seco y protegido de las heladas y el calor
- en posición vertical en lugar protegido del polvo y la irradiación solar directa
- protegido del polvo con una funda si fuera necesario
- no coloque otros aparatos u objetos sobre el aparato para así evitar posibles daños en el mismo.

Montaje y puesta en funcionamiento

Volumen de suministro

- 1 x aparato
- 1 x filtro de aire
- 1 x filtro de carbón activo
- 1 x manual

Desembalaje del aparato

1. Abra la caja y extraiga el aparato.
2. Retire todo el envoltorio del aparato.
3. Desenrolle completamente el cable de alimentación. Preste atención a que el cable de alimentación no esté dañado y no lo dañe al desenrollarlo.

Puesta en funcionamiento

Al colocar el aparato, observe las distancias mínimas respecto a paredes y objetos conforme al capítulo Anexo técnico.

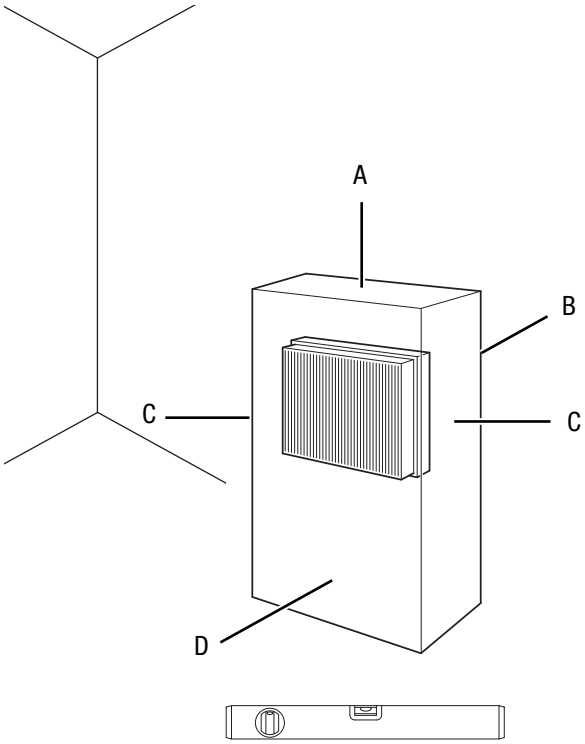

- Antes de poner el aparato en marcha nuevamente compruebe el estado del cable de alimentación. Si tuviera dudas del estado de este llame al servicio de atención al cliente.
- Coloque el aparato vertical y firme sobre una superficie con suficiente capacidad portante.
- Al conectar el cable de alimentación, asegúrese de que no constituya un obstáculo ni se pueda enredar con otros cables, especialmente si se ha colocado el aparato en el centro de la habitación. Utilice puentes para el cableado.
- Asegúrese de que los cables alargadores estén totalmente desenrollados y extendidos.
- Al colocar el aparato manténgase suficientemente alejado de las fuentes de calor.
- Preste atención a que la corriente de aire no se vea obstaculizada por cortinas u otros objetos.
- Al colocar el aparato, especialmente en zonas húmedas, el cliente deberá proteger el aparato mediante un interruptor diferencial (interruptor de protección FI) conforme con las normas.

Indicaciones sobre la potencia de deshumidificación

La potencia de deshumidificación depende de:

- las características del espacio
- la temperatura ambiental
- la humedad relativa del aire

Mientras mayor sea la temperatura ambiental y la humedad relativa del aire mayor será la potencia de deshumidificación.

Para el uso en espacios habitables es suficiente una humedad relativa del aire del 50 al 60 % aproximadamente. En almacenes y archivos la humedad del aire no debería superar el 50 % aproximadamente.

Colocar el filtro de aire

Advertencia

No ponga el aparato en funcionamiento sin colocar los filtros de aire en la entrada de aire.
Sin filtros de aire el interior del aparato se ensuciará, lo cual reduce la capacidad y daña el aparato.

- Asegúrese antes de encender el aparato de que el filtro de aire está instalado.

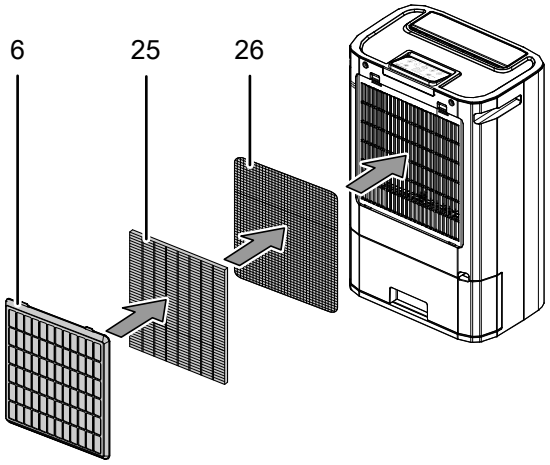

Nº	Elemento de mando
6	Filtro de aire
25	Filtro HEPA (opcional)
26	filtro de carbón activo

Abra las persianas de ventilación

1. Abra las persianas de ventilación de la salida de aire antes de encender el aparato.

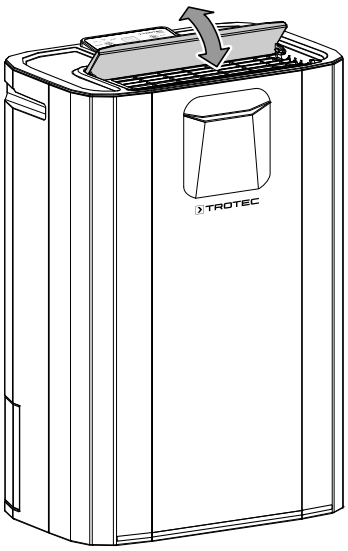

Colocar el depósito de agua condensada

- Cerciórese de que el flotador del depósito de agua condensada esté debidamente colocado.
- Cerciórese de que el depósito de agua condensada esté vacío y en su debido lugar.

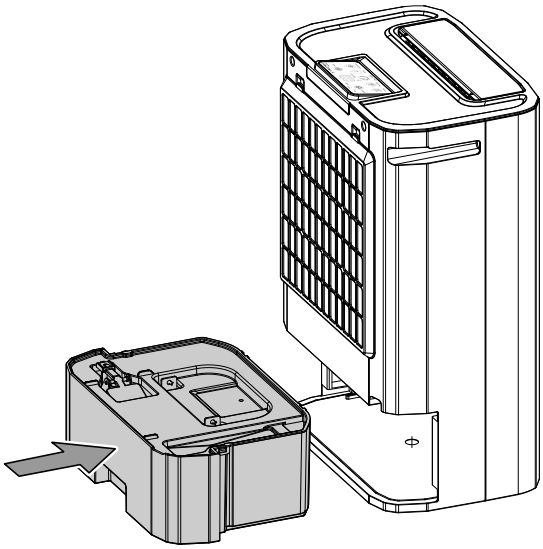

Conecte el cable de alimentación

- Inserte la clavija de alimentación en una toma de corriente debidamente protegida.

Manejo

- Una vez encendido, el aparato funciona de forma totalmente automática hasta que el flotador del depósito de agua condensada lo apague.
- Evite que las puertas y ventanas estén abiertas.

Elementos de mando

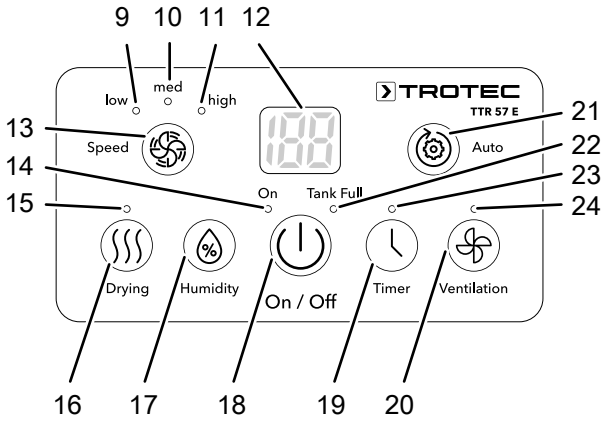

N.º	Denominación	Significado
9	Led *low*	Indicador de velocidad baja del ventilador
10	Led *med*	Indicador de velocidad media del ventilador
11	Led *high*	Indicador de velocidad alta del ventilador
12	Visualizador de segmentos	Muestra la temperatura ambiental (entre 0 y 50 °C) Muestra la humedad relativa del aire del entorno (de 35 % a 95 % h.r.). Al pulsar la tecla *Humidity*, muestra la humedad del aire configurada Al pulsar la tecla *Timer*, muestra durante aprox. 8 segundos las horas seleccionadas
13	Tecla *Speed*	Ajusta la velocidad del ventilador
14	Led *On*	se enciende en verde = indicador de funcionamiento parpadea en rojo = aparato inclinado o volcado
15	Led *Drying*	Indicador del modo de funcionamiento Secado de ropa
16	Tecla *Drying*	Inicia el modo de funcionamiento Secado de ropa
17	Tecla *Humidity*	Ajuste el valor nominal para la humedad del aire: Funcionamiento continuo (CO), 40 %, 50 %, 60 %, 70 %
18	Tecla *On / Off*	Enciende o apaga el aparato
19	Tecla *Temporizador*	Inicia la programación de la función de temporizador
20	Tecla *Ventilación*	Inicia el modo de funcionamiento *Ventilation*
21	Tecla *Auto*	Inicia el modo de funcionamiento automático > 70 % h.r. = nivel del ventilador *High* 55 % – 70 % h.r. = nivel del ventilador *Low* < 55 % h.r. = El aparato se apaga durante 30 minutos y después comprueba la humedad relativa del aire Inicio automático a partir de un 55 % h.r.
22	Led *Tank Full*	Depósito de agua condensada lleno o colocado de forma incorrecta.
23	Led *Temporizador*	Función de temporizador
24	Led *Ventilación*	Modo de funcionamiento *Ventilación*

Encender el aparato

Después de haber colocado el aparato tal y como se describe en el capítulo Montaje y puesta en funcionamiento, y una vez esté operativo, puede encenderlo.

Advertencia

Espere 3 minutos antes de volver a encender el aparato (p. ej. después de vaciar el depósito de agua condensada).

1. Encienda el aparato pulsando la tecla *On/Off* (18).
   ⇨ El aparato empieza a deshumidificar.

Configurar los modos de funcionamiento

Modo de funcionamiento en ventilación

El aparato dispone de tres niveles de velocidad de ventilación *Low*, *Med* y *High*.

***Low*:**

El aparato funciona con una velocidad de ventilación y una potencia calefactora bajas para ahorrar energía y realizar poco ruido. La calefacción se desactiva una vez que la humedad relativa ambiental se sitúa por debajo del valor nominal configurado. Si la humedad sobrepasa el valor pre-configurado, la calefacción se enciende de nuevo. El indicador de la humedad del aire ambiental ubicado en la parte delantera del aparato está desactivado.

***Med*:**

El aparato funciona con una velocidad de ventilación y una potencia calefactora normales.

High:

El aparato funciona con una velocidad de ventilación y una potencia calefactora altas.

Selecciona la velocidad del ventilador de la siguiente manera:

1. Pulse la tecla *Speed* (13) hasta que se encienda el led *low* (9).
2. Pulse la tecla *Speed* (13) hasta que se encienda el led *med* (10).
3. Pulse la tecla *Speed* (13) hasta que se encienda el led *high* (11).

Configurar la humedad relativa del aire ambiental deseada

Puede también configurar la humedad relativa del aire ambiental que desea para su espacio. El valor seleccionado para la humedad relativa del aire ambiental aparece en el indicador de segmentos (12). Puede seleccionar los valores Funcionamiento continuo (CO), 40 %, 50 %, 60 % y 70 %. Para ello, proceda de la siguiente manera:

1. Pulse la tecla *Humidity* (17).
   ⇨ En el indicador de segmentos (12) se muestra el valor objetivo para la humedad relativa del aire ambiental.
2. Pulse de nuevo la tecla *Humidity* (17) hasta que en el indicador de segmentos (12) figure el valor deseado.

Funcionamiento continuo

El aparato deshumidifica el aire constantemente con independencia de la humedad relativa.

En este modo de funcionamiento no se puede configurar la humedad relativa del aire ambiental deseada.

1. Encienda el aparato pulsando la tecla *On/Off* (18).
2. Pulse la tecla *Humidity* (17) hasta que en el indicador de segmentos (12) figure del funcionamiento continuo (CO).

Por motivos de seguridad, el aparato se apaga automáticamente durante 30 minutos después de 8 horas en funcionamiento continuo. Una vez transcurridos estos 30 minutos, el ciclo empieza de nuevo y el aparato vuelve a funcionar durante 8 horas.

Temperatura ambiental superior a 36 °C

Si la temperatura ambiental excede los 36 °C, la calefacción se apaga durante 30 minutos, pero el ventilador sigue en marcha. Una vez transcurridos los 30 minutos, el aparato comprueba la humedad del aire ambiental y la temperatura. Si la humedad del aire ambiental supera el valor seleccionado por última vez, el aparato vuelve a funcionar durante 8 horas. Si la humedad del aire ambiental no alcanza dicho valor o la temperatura ambiental excede los 36 °C, el aparato vuelve a apagarse durante 30 minutos.

Indicador LED en colores de la humedad del aire actual

El indicador LED en colores muestra, con independencia del modo de funcionamiento, la humedad relativa del aire ambiental a través de 3 colores diferentes.

Color del LED	Significado
Azul	Humedad relativa del aire ambiental superior al 70 %
Verde	Humedad relativa del aire ambiental óptima entre el 50 % y el 70 %
Rojo	Humedad relativa del aire ambiental inferior al 50 %

Ajustar el temporizador

Puede programar el temporizador para que el aparato se encienda o apague después de un número determinado de horas (de 1 a 24).
El temporizador se puede programar en saltos de 1 h (1 a 24 h).

> **Advertencia**
> No deje el aparato en funcionamiento sin vigilancia y con el temporizador activado en un espacio de acceso público.

Encendido automático

1. Apague el aparato.
2. Pulse la tecla *Timer* (19) y manténgala presionada hasta que en el indicador de segmentos (12) visualice la duración deseada en horas.
   ⇨ El led *Timer* (23) se enciende.
   ⇨ En el indicador de segmentos (12) se muestra el número de horas.
   ⇨ El aparato se enciende una vez transcurrido el tiempo predeterminado.

Apagado automático

✓ El aparato está encendido.

1. Pulse la tecla *Timer* (19) y manténgala presionada hasta que en el indicador de segmentos (12) visualice la duración deseada en horas.
   ⇨ El led *Timer* (23) se enciende.
   ⇨ En el indicador de segmentos (12) se muestra el número de horas.
   ⇨ El aparato se apaga una vez transcurrido el tiempo predeterminado.

Funcionamiento con manguera en la toma de agua condensada

En caso de que la humedad del aire sea muy elevada, se recomienda evacuar de forma constante el agua condensada a través de una manguera, puesto que de otro modo sería necesario vaciar cada poco tiempo el depósito de agua condensada.

Para ello, proceda de la siguiente manera:

✓ Se dispone de una manguera adecuada (diámetro: 11 mm).

✓ El aparato está apagado.

1. Extraiga el depósito de agua condensada (5).

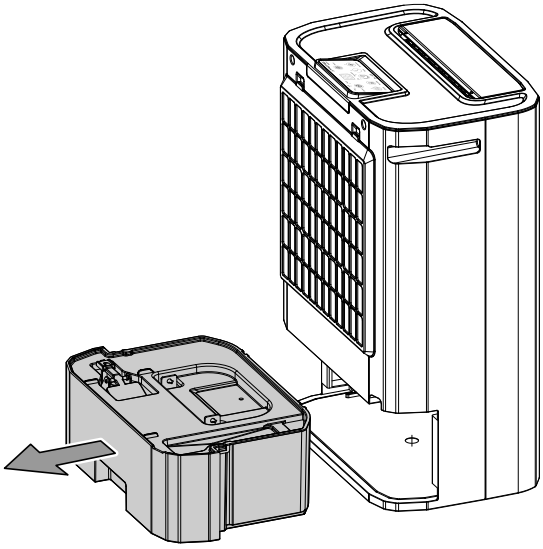

2. Conecte uno de los extremos de la manguera a la conexión de manguera.

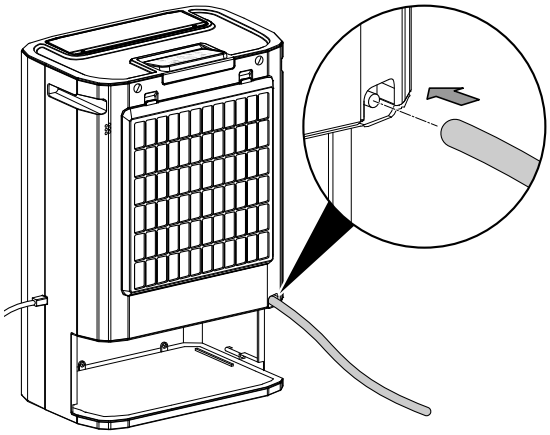

3. Vuelva a colocar el depósito de agua condensada (5).

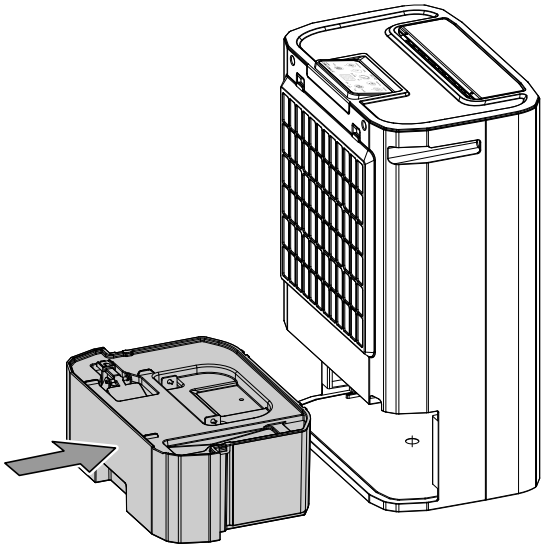

4. Conecte el otro extremo de la manguera a un desagüe apropiado (por ejemplo un sumidero o un recipiente colector suficientemente grande). Asegúrese de que la manguera no se pueda doblar.

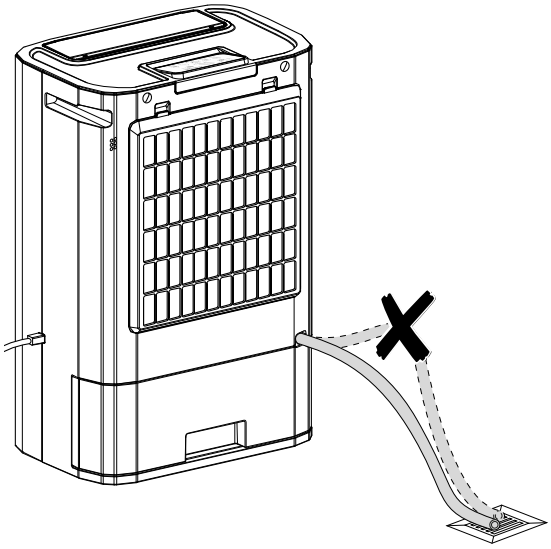

Secado de ropa

El aparato puede ser empleado también como secador de aire ambiental para ropa como apoyo al secado de la ropa húmeda en espacios habitables y oficinas .

Cumpla con la distancia mínima de separación indicada en los datos técnicos a la hora de posicionar el aparato o el tendedero.

Para el secado de ropa se recomiendan los siguientes valores de la humedad del aire:

- lista para guardar = 46 % humedad relativa del aire
- lista para planchar = 58 % humedad relativa del aire
- seca = 65 % humedad relativa del aire

Ajuste la humedad relativa del aire del aparato (p. ej. 60% de humedad relativa del aire para la ropa húmeda de planchar). Utilice, si fuera necesario, un medidor para la medición de la humedad del aire.

Puesta fuera de servicio

Advertencia debido a la tensión eléctrica
No toque la clavija de alimentación con las manos húmedas o mojadas.

- Desconecte el aparato.
- Espere 2 minutos aproximadamente.
  - Debido a la marcha en inercia de los componentes internos no es hasta después de 2 minutos que el aparato se desconecta totalmente.
- Retire el cable de alimentación de la toma de corriente tirando de él por la clavija.
- Vacíe el depósito de agua condensada si fuera necesario.
- Limpie el aparato conforme al capítulo Mantenimiento.
- Almacene el aparato conforme al capítulo Transporte y almacenamiento.

Accesorios adquiribles con posterioridad

Advertencia
Use solo accesorios y equipos adicionales que se indiquen en el manual de instrucciones.
El uso de herramientas intercambiables o accesorios diferentes a los recomendados en el manual de instrucciones puede constituir un riesgo de sufrir lesiones.

Denominación	Número de artículo
Filtro HEPA TTR 57 E	7.710.000.051

Fallos y averías

El fabricante ha comprobado en repetidas ocasiones que el funcionamiento del aparato es impecable. No obstante, si se produjera un fallo de funcionamiento compruebe el aparato siguiendo la siguiente lista:

El aparato no arranca:

- Compruebe la conexión a la red eléctrica.
- Compruebe que el cable y la clavija de alimentación no estén dañados.
- Compruebe el estado de los fusibles de red situados en el lugar de la instalación.
- Compruebe que el depósito de agua condensada está colocado correctamente.
- El aparato cuenta con un seguro contra vuelcos que se activa automáticamente en caso de que vuelque. El LED *On* (14) permanece iluminado de color verde durante el funcionamiento. Si el LED *On* (14) parpadea en rojo, asegúrese de que el aparato está en posición vertical y sobre una superficie plana.
- Controle la temperatura ambiental. Cumpla el rango de funcionamiento del aparato conforme a los datos técnicos.
- Si la temperatura ambiental excede los 36 °C, la calefacción se apaga automáticamente, de modo que es imposible que se forme agua condensada.
- Espere 10 minutos antes de reiniciar el aparato. Si el aparato no arrancara, encargue la comprobación eléctrica a una empresa especializada o a Trotec.

El aparato marcha pero no hay formación de agua condensada:

- Compruebe que el flotador del depósito de agua condensada no esté sucio. Limpie el depósito de agua condensada si fuera necesario. El flotador debe poder moverse.
- Controle la temperatura ambiental. Cumpla el rango de funcionamiento del aparato conforme a los datos técnicos.
- Asegúrese de que la humedad relativa del aire ambiental es acorde a los datos técnicos.
- Compruebe que el filtro de aire no esté sucio. Limpie y cambie el filtro de aire cuando sea necesario.
- Compruebe la suciedad del condensador por fuera (véase el capítulo Mantenimiento). Encargue la limpieza de un condensador sucio a una empresa especializada o a Trotec.

El aparato hace ruido o vibra:

- Asegúrese de que el aparato se encuentra en posición vertical y firme.

El agua condesada se derrama:

- Compruebe si el aparato tiene fugas.

El aparato se calienta mucho, hace ruido o pierde potencia:

- Compruebe que las entradas de aire y el filtro de aire no estén sucios. Quite la suciedad exterior.
- Compruebe la suciedad del aparato por fuera (véase el capítulo Mantenimiento). Encargue la limpieza del interior de un aparato sucio a una empresa especializada en técnicas de refrigeración y climatización o a Trotec.

Después de la revisión, el aparato no funciona correctamente:

Póngase en contacto con el servicio de atención al cliente. Si fuera necesario, envíe el aparato a una empresa especializada en técnicas de refrigeración y climatización o a Trotec para su reparación.

Mantenimiento

Intervalos de mantenimiento

Intervalo de mantenimiento y conservación	antes de cada puesta en marcha	cuando sea necesario	al menos cada 2 semanas	al menos cada 4 semanas	al menos cada 6 meses	al menos una vez al año
Comprobar si hay suciedad y cuerpos extraños en las entradas y salidas de aire y limpiarlas si fuera necesario	X			X		
Limpieza exterior		X				X
Comprobar visualmente si hay suciedad en el interior del aparato		X				X
Comprobar si en el filtro de aire hay suciedad o elementos externos y limpiar o sustituir si fuera necesario	X		X			
Cambiar el filtro de aire					X	
Comprobar si hay daños	X					
Revisar los tornillos de fijación		X				X
Funcionamiento de prueba						X
Vaciar y limpiar el depósito de agua condensada y/o la manguera de salida		X				

Protocolo de mantenimiento y conservación

Tipo de aparato: .....

Número del aparato: .....

Intervalo de mantenimiento y conservación	1	2	3	4	5	6	7	8	9	10	11	12	13	14	15	16
Comprobar si hay suciedad y cuerpos extraños en las entradas y salidas de aire y limpiarlas si fuera necesario																
Limpieza exterior																
Comprobar visualmente si hay suciedad en el interior del aparato																
Comprobar si en el filtro de aire hay suciedad o elementos externos y limpiar o sustituir si fuera necesario																
Cambiar el filtro de aire																
Comprobar si hay daños																
Revisar los tornillos de fijación																
Funcionamiento de prueba																
Vaciar y limpiar el depósito de agua condensada y/o la manguera de salida																
Comentarios																

1. Fecha: ..... Firma:	2. Fecha: ..... Firma:	3. Fecha: ..... Firma:	4. Fecha: ..... Firma: .....
5. Fecha: ..... Firma:	6. Fecha: ..... Firma:	7. Fecha: ..... Firma:	8. Fecha: ..... Firma: .....
9. Fecha: ..... Firma:	10. Fecha: ..... Firma:	11. Fecha: ..... Firma:	12. Fecha: ..... Firma: .....
13. Fecha: ..... Firma:	14. Fecha: ..... Firma:	15. Fecha: ..... Firma:	16. Fecha: ..... Firma: .....

Trabajos previos al mantenimiento

Advertencia debido a la tensión eléctrica
No toque la clavija de alimentación con las manos húmedas o mojadas.

- Desconecte el aparato.
- Retire el cable de alimentación de la toma de corriente tirando de él por la clavija.
- Deje que el aparato se enfríe completamente.

Advertencia debido a la tensión eléctrica
Aquellos trabajos que requieran abrir la carcasa sólo pueden ser realizados por empresas especializadas y autorizadas o por Trotec.

Limpiar la carcasa

Limpie la carcasa con un paño húmedo, suave y sin pelusas. Asegúrese de que no entre humedad al interior de la carcasa. Asegúrese de que la humedad no pueda entrar en contacto con componentes eléctricos. No utilice detergentes agresivos como, p. ej. aerosoles limpiadores, diluyentes, detergentes que contengan alcohol o limpiadores abrasivos para humedecer el paño.

Comprobar visualmente si hay suciedad en el interior del aparato

1. Extraiga el filtro de aire.
2. Alumbre con una linterna el interior de los agujeros del aparato.
3. Compruebe la suciedad en el interior del aparato.
4. Si detecta una capa gruesa de polvo, encargue la limpieza del interior del aparato a una empresa especializada en técnicas de refrigeración y climatización o a Trotec.
5. Vuelva a colocar el filtro de aire.

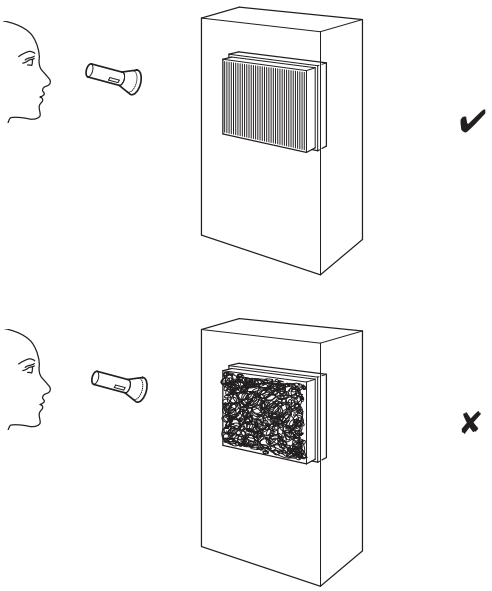

Limpiar el filtro de aire

Advertencia
Compruebe que el filtro de aire no esté desgastado ni dañado. Las esquinas y bordes del filtro de aire no pueden estar deformados ni redondeados. ¡Cerciórese antes de volver a colocar el filtro de aire que éste no presente daños y esté seco!

Advertencia
El filtro de carbón activo y el filtro HEPA (opcional) no pueden limpiarse. En caso necesario, deben sustituirse.

Se debe limpiar el filtro de aire en cuanto se ensucie. Se dará cuenta de ello, por ejemplo, cuando se reduzca la capacidad del aparato (véase el capítulo Fallos y averías).

La vida útil del filtro de carbón activo o del filtro HEPA depende de las condiciones ambientales y del tiempo de funcionamiento del aparato.

1. Extraiga el filtro de aire del aparato.

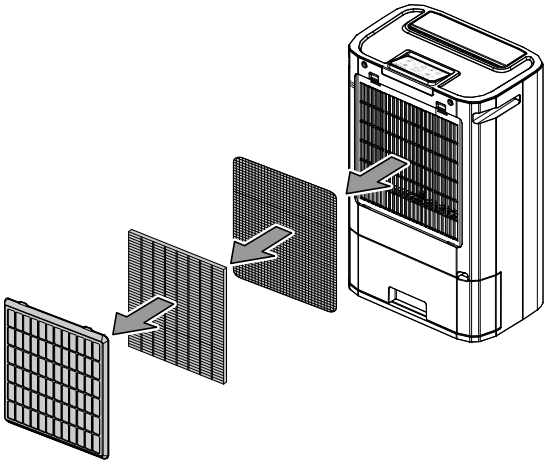

2. Limpie el filtro con un paño suave, sin pelusas y ligeramente humedecido. Si el filtro está muy sucio, límpielo un detergente diluido en agua caliente.

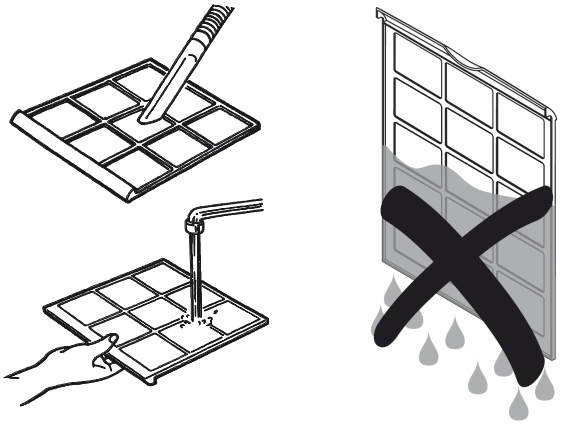

3. Deje que el filtro se seque completamente. No coloque nunca el filtro en el aparato mientras esté húmedo.
4. Vuelva a colocar el filtro de aire en el aparato.

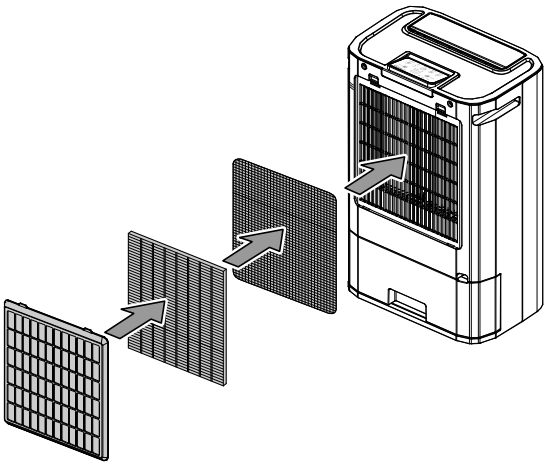

Vaciar el depósito de agua condensada

Cuando el depósito de agua condensada (5) está lleno o no está colocado correctamente, el aparato detiene la deshumidificación y se apaga. El LED *Tank Full* (22) se enciende y se emite una señal acústica.

1. Extraiga el depósito de agua condensada (5) del aparato.

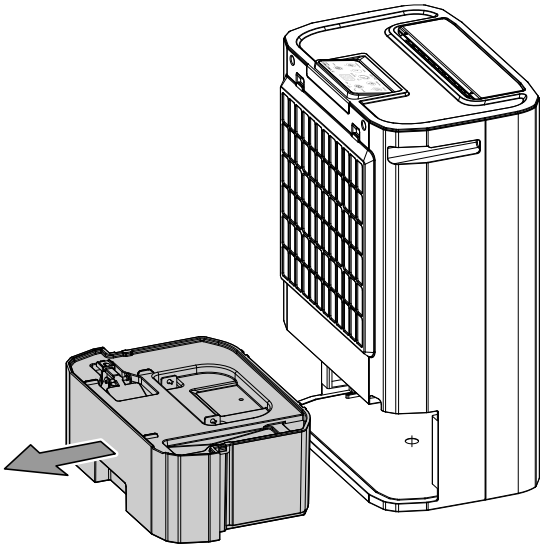

2. Vacíe el depósito de agua condensada (5) en un desagüe o un fregadero.

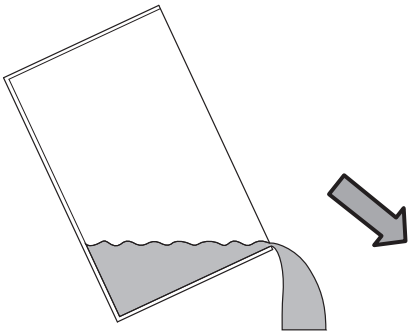

3. Enjuague el depósito de agua condensada (5) con agua limpia. Limpie el depósito de agua condensada (5) regularmente con un producto de limpieza suave (¡no use lavavajillas!).
4. Vuelva a colocar el depósito de agua condensada (5) en el aparato. Asegúrese de no dañar el flotador al extraer y volver a colocar el depósito de agua condensada (5).
   ⇨ Asegúrese de que el flotador está colocado correctamente.
   ⇨ Asegúrese de que el depósito de agua condensada (5) esté bien colocado, pues de lo contrario no es posible volver a encender el aparato.

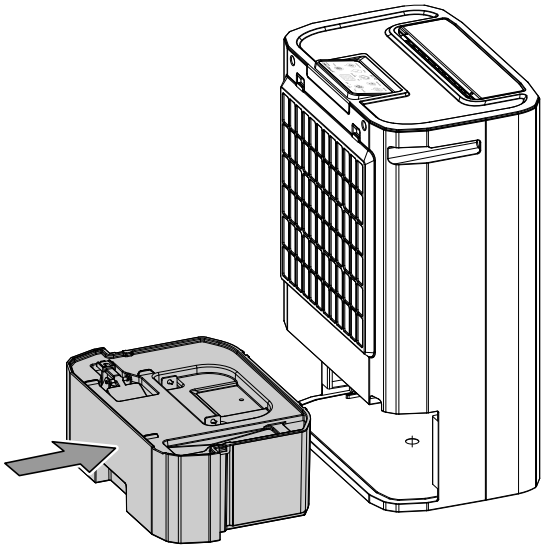

Trabajos posteriores al mantenimiento

Si desea volver a utilizar el aparato:

- Antes de guardar o transportar el aparato, déjelo descansar una hora. De lo contrario el aparato podría dañarse y dejar de funcionar. En ese caso se pierde el derecho de garantía.
- Vuelva a conectar el aparato enchufando el cable de alimentación a la toma de corriente.

Si no va a usar el aparato durante un tiempo prolongado:

- Almacene el aparato conforme al capítulo Transporte y almacenamiento.

Anexo técnico

Datos técnicos

Parámetro	Valor
Modelo	TTR 57 E
Capacidad de deshumidificación máx.	9 l / 24 h
Capacidad de deshumidificación @ 30 °C y 80 % h.r.	8,5 l
Caudal de aire	185 m^3/h
Rango de funcionamiento (temperatura)	de 1 °C a 32 °C
Rango de funcionamiento (humedad relativa del aire)	de 35 % a 90 %
Conexión a la red eléctrica	1/N/PE~ 220 – 240V / 50Hz
Consumo de potencia máx.	730 W
Potencia calefactora del elemento calefactor	650 W
Consumo de corriente nominal	3,7 A
Protección por parte cliente	10 A
Capacidad del depósito de agua condensada	5 l
Nivel de presión sonora	47 dB(A)
Medidas (largo x ancho x alto)	340 x 232 x 511 mm
Separación mínima respecto a paredes u objetos	
A: arriba	60 cm
B: detrás	20 cm
C: lateral	20 cm
D: adelante	50 cm
Peso	7,5 kg

Esquema de conexiones

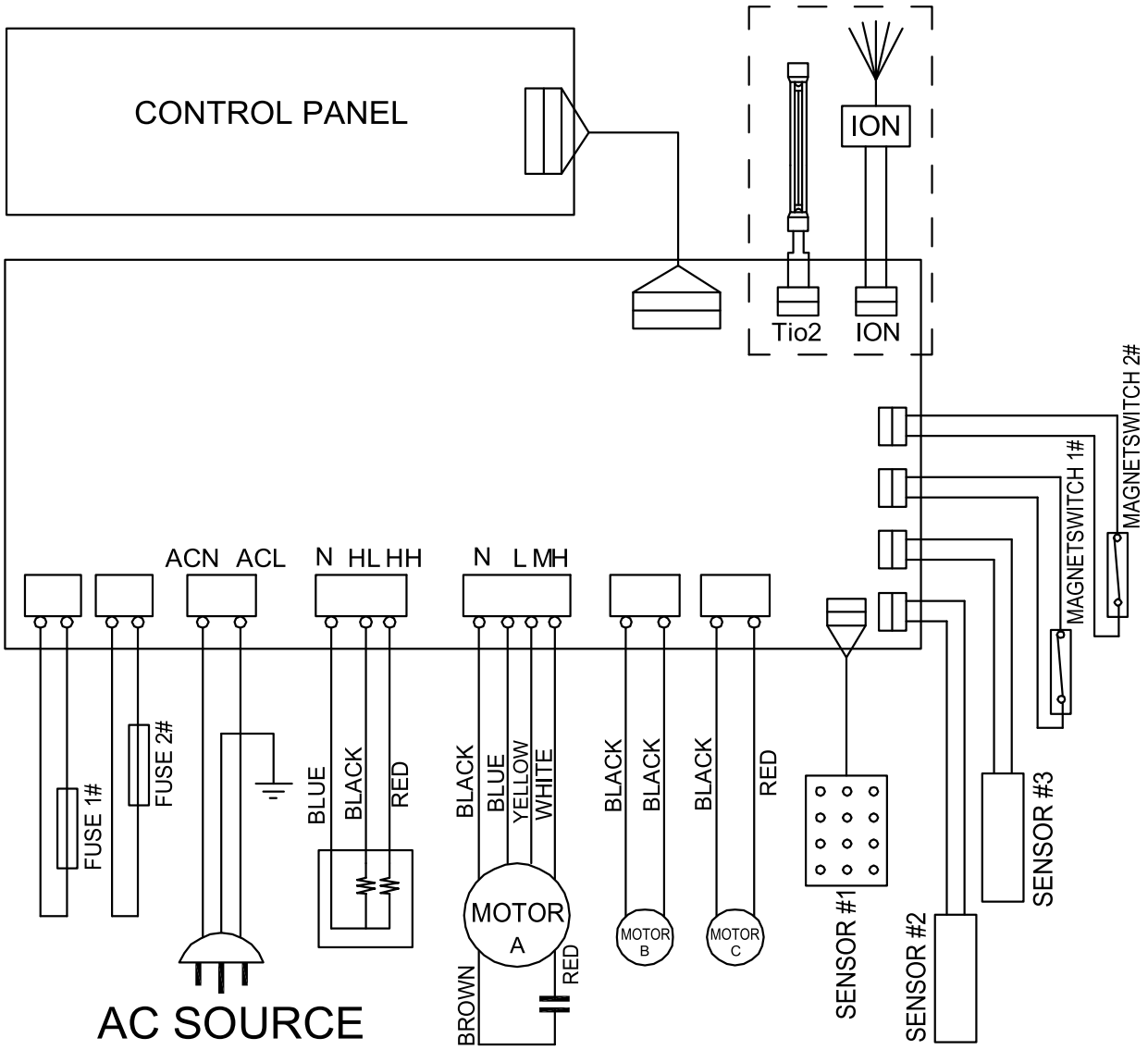

Vista general de piezas de recambio

Indicación: Los números de referencia de las piezas de recambio son diferentes a los números de referencia empleados en el manual de instrucciones para los componentes.

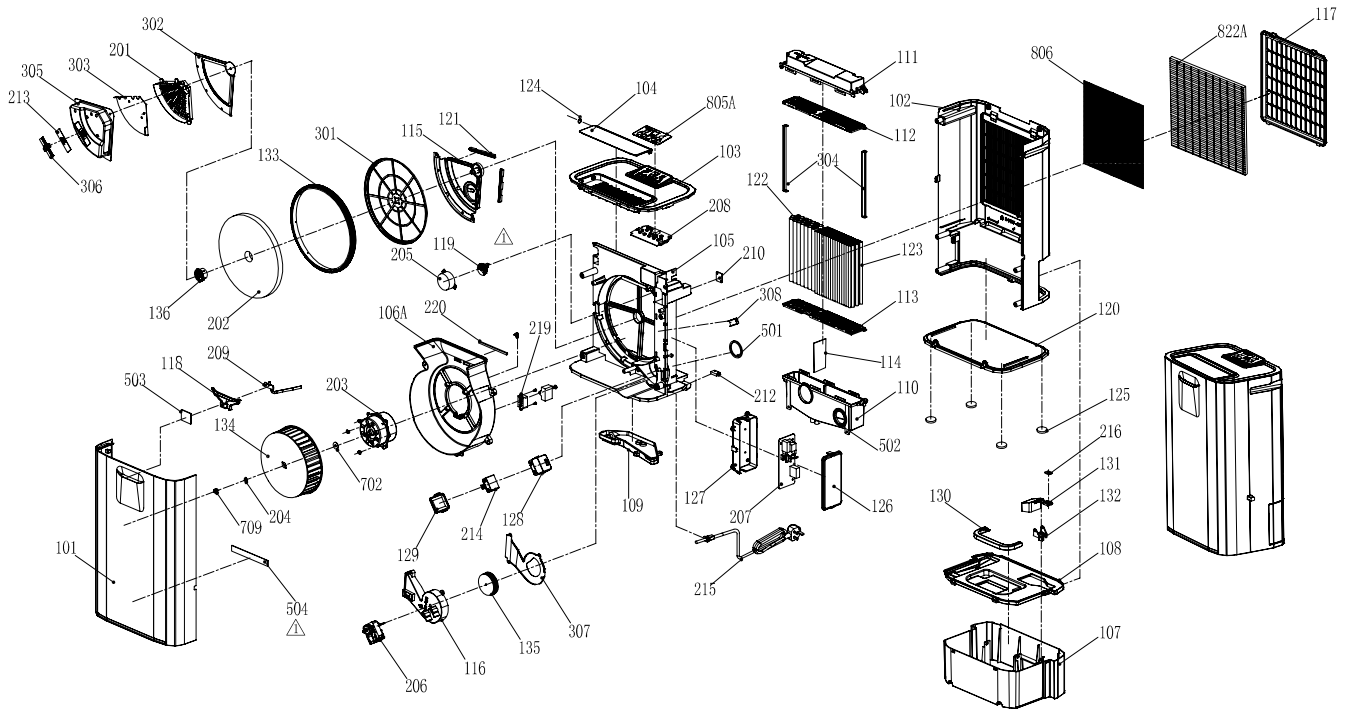

No.	Spare Part	No.	Spare Part	No.	Spare Part
Plastic Parts					
101	Front Plate	113	Fixer For Heat Exchanger (Down)	125	Footstand
102	Rear Plate	114	Seperating Sheet For Heat Exchanger	126	Electric Box (Top)
103	Top Plate	115	Heater Frame	127	Electric Box (Down)
104	Air Vent	116	Small Wind Funnel	128	Box For Motor Capacitor (Down)
105	Base For Dehumidifying Wheel	117	Filter Frame	129	Box For Motor Capacitor (Top)
106	Main Wind Tunnel	118	Light Indicator	130	Handle For Watertank
107	Water Tank	119	Gear (Small)	131	Float
108	Cover For Watertank	120	Bottom Base	132	Float Base
109	Water Tray	121	Silicon Blades	133	Gear (Big)
110	Top Cover For Heat Exchanger	122	Heat Exchanger (Big)/Set	134	Fan Blade (Big)
111	Bottom Cover For Heat Exchanger	123	Heat Exchanger (Small)/Set	135	Fan Blade (Small)
112	Fixer For Heat Exchanger (Up)	124	Ring Fixer	136	Fixer For Dehumidifying Wheel
Electric Parts					
201	Heater	206	Fan Motor (Small)	212	Magnetic Switch
202	Dehumidifying Wheel	207	Main P.C. Board	213	Mica Sheet For Heater Sensor
203	Fan Motor (Big)	208	Control PCB	214	Fan Motor Capacitor
204	Motor Gasket	209	PCB For Light Indicator	215	Power Cord
205	Synchronous Motor	210	Humidistat Sensor	216	Magnet
Metal Parts					
301	Frame For Dehumidifying Wheel	304	Frame For Heat Exchanger	307	Cover For S.Wind Funnel
302	Cover For Heater Box	305	Heater Box	308	Fixer For Dehumidifying Wheel
303	Heater Reflector 2	306	Heater Sensor Fixer		
Foam Parts					
501	Gasket (Big)	503	Foam For Light Block		
502	Gasket (Small)	504	Water Proof Foam For Front Plate		
Screws					
601	Screw Set				
Wires					
701	Wire Set				
Packing Materials					
801	Carton Box	806	Active Carbon Filter	810	Instruction Manual
803	Polyfoam - Up	807	PVC Bag For Unit	811	Circuit Diagram Sticker
804	Polyfoam - Down	808	PVC Bag For I/M		
805	Nameplate Sticker	809	Rating Label		

Eliminación de residuos

El símbolo del contenedor de basura tachado en aparatos eléctricos o electrónicos de desecho indica que una vez terminada su vida útil estos no puede ser eliminados junto con la basura doméstica. Cerca de su empresa hay puntos blancos de recogida de aparatos eléctricos y electrónicos de desecho en los que podrá devolverlos gratuitamente. Las direcciones se pueden obtener en la administración municipal o local. Para conocer otras opciones de devolución en muchos países de la UE, también puede consultar el sitio web https://hub.trotec.com/?id=45090. En caso contrario, póngase en contacto con un reciclador oficial de aparatos usados autorizado en su país.

Con la recogida selectiva de los aparatos eléctricos y electrónicos de desecho se pretende posibilitar la reutilización, el reciclaje de materiales y otras formas de aprovechamiento de los aparatos de desecho así como evitar las consecuencias negativas para el medio ambiente y la salud de las personas que puede tener la eliminación de sustancias peligrosas que puedan contener los aparatos.

Trotec GmbH

Grebbener Str. 7
D-52525 Heinsberg
+49 2452 962-400
+49 2452 962-200

info@trotec.com
www.trotec.com