PAC-S 3510 SH

ES

INSTRUCCIONES DE OPERACIÓNN
LOCALES ACONDICIONADORES DE AIRE

TRT-BA-PAC-S3510SH-TC26TTRT10046-003-HS-ES

TROTEC

Índice

Indicaciones sobre el uso de este manual..... 2

Seguridad..... 2

Información sobre el aparato 6

Transporte y almacenamiento 7

Montaje y puesta en funcionamiento 8

Manejo 12

Fallos y averías 16

Mantenimiento..... 18

Anexo técnico 21

Eliminación de residuos..... 26

Declaración UE de conformidad simplificada 26

Indicaciones sobre el uso de este manual

Símbolos

A2L **Peligro**
Este símbolo indica que existen peligros para la vida y la salud de las personas debido al gas extremadamente inflamable.

Advertencia
La palabra de advertencia indica un peligro con un nivel de riesgo medio que, si no se evita, puede provocar la muerte o lesiones graves.

Advertencia de tensión eléctrica
Este símbolo indica que existen peligros para la vida y la salud de las personas debido a la presencia de tensión eléctrica.

Nota
La palabra clave indica información importante (p. ej. sobre daños materiales), pero no sobre peligros.

Info
Las notas marcadas con este símbolo le ayudan a realizar sus actividades de forma rápida y segura.

Siga las instrucciones.
Las notas marcadas con este símbolo indican que deben seguirse las instrucciones.

Puede descargar la versión actual de estas instrucciones en el siguiente enlace:

PAC-S 3510 SH

https://hub.trotec.com/?id=47733

Seguridad

Lea atentamente estas instrucciones antes de poner en marcha/utilización del aparato y conserve las instrucciones siempre cerca del lugar de instalación o en el propio aparato.

Advertencia
Lea todas las indicaciones de seguridad e instrucciones.
El incumplimiento de las indicaciones de seguridad y las instrucciones puede provocar descargas eléctricas, incendios y/o lesiones graves.
Conserve todas las indicaciones de seguridad e instrucciones para su futura consulta.
Este aparato puede ser utilizado por niños mayores de 8 años y personas con capacidades físicas, sensoriales o mentales reducidas, o con falta de experiencia y conocimientos, siempre que hayan recibido supervisión o instrucciones sobre el uso seguro del aparato y comprendan los peligros que conlleva.
Los niños no deben jugar con el dispositivo. La limpieza y el mantenimiento por parte de los usuarios no deben ser realizados por niños sin supervisión.

- No utilice el dispositivo en habitaciones o zonas donde exista riesgo de explosión ni lo instale en ellas.
- No utilice el dispositivo en atmósferas agresivas.
- Coloque el dispositivo en posición vertical y de forma segura sobre una superficie horizontal y estable.
- Deje que el dispositivo se seque después de limpiarlo con agua. No lo utilice cuando esté mojado.
- No utilice ni maneje el dispositivo con las manos húmedas o mojadas.
- No exponga el dispositivo a chorros de agua directos.
- Nunca introduzca objetos ni extremidades en el dispositivo.
- No cubra el dispositivo durante su funcionamiento.
- No se siente sobre el dispositivo.

- El dispositivo no es un juguete. Mantenga alejados a los niños y los animales .
- Antes de cada uso, compruebe que el dispositivo, sus accesorios y las piezas de conexión no presenten daños. No utilice dispositivos ni piezas de dispositivos defectuosos.
- Asegúrese de que todos los cables eléctricos externos al dispositivo estén protegidos contra daños (por ejemplo, protegido por animales). ¡Nunca utilice el dispositivo si los cables eléctricos o el cable de alimentación están dañados!
- La conexión a la red debe cumplir con las especificaciones del Apéndice técnico.
- Enchufe el cable de alimentación a una toma de corriente con fusible adecuado.
- Seleccione las extensiones del cable de alimentación según las especificaciones técnicas. Desenrolle completamente el cable alargador. Evite la sobrecarga eléctrica.
- Antes de realizar trabajos de mantenimiento, cuidado o reparación en el dispositivo, desenchufe el cable de alimentación de la toma de corriente sujetándolo por el enchufe.
- Apague el dispositivo y desenchufe el cable de alimentación de la toma de corriente cuando no lo utilice.
- Nunca utilice el dispositivo si observa algún daño en el enchufe o en el cable de alimentación. Si el cable de alimentación de este dispositivo se daña, debe ser reemplazado por el fabricante o su departamento de servicio al cliente o una persona igualmente cualificada para evitar riesgos. ¡Los cables de alimentación defectuosos suponen un grave peligro para la salud!
- Durante la instalación, respete las distancias mínimas a paredes y objetos, así como las condiciones de almacenamiento y funcionamiento especificadas en el apéndice técnico.
- Asegúrese de que la entrada y salida de aire no estén obstruidas.
- No retire ninguna marca de seguridad, pegatina o etiqueta del dispositivo. Mantenga todas las señales, pegatinas y etiquetas de seguridad en condiciones legibles.
- Asegúrese de que el lado de aspiración esté siempre libre de suciedad y objetos sueltos.
- Transporte el dispositivo exclusivamente en posición vertical y con la bandeja de condensado vacía o con la manguera de vaciado vacía.
- Antes del almacenamiento o el transporte, vacíe el condensado acumulado. No lo beba. ¡Existe peligro para la salud!
- Utilice el tipo de pila AAA.
- No inserte pilas recargables en el mando a distancia.
- Nunca carguen baterías que no sean recargables.
- No deben utilizarse juntos diferentes tipos de pilas, ni pilas nuevas y usadas.
- Inserte las pilas en el compartimento correspondiente asegurándose de que la polaridad sea correcta.
- Retire las baterías descargadas. Las pilas contienen sustancias que son perjudiciales para el medio ambiente. Deseche las pilas de acuerdo con la legislación nacional (consulte el capítulo sobre eliminación).
- Retire las pilas del mando a distancia si no va a utilizar el dispositivo durante un periodo prolongado.
- ¡Nunca cortocircuite los terminales de las baterías!
- ¡No ingiera las pilas! Si se ingiere una pila, ¡puede provocar quemaduras internas graves o quemaduras químicas en menos de 2 horas ! ¡Las quemaduras químicas pueden provocar la muerte!
- Si cree que alguien ha tragado una pila o que esta ha entrado en su cuerpo de alguna otra forma, ¡acuda inmediatamente al médico!
- Mantenga las pilas nuevas y usadas, así como los compartimentos de pilas abiertos, fuera del alcance de los niños.
- Si el compartimento de las pilas no se cierra correctamente, no utilice el dispositivo con el mando a distancia.



Indicaciones de seguridad para dispositivos con refrigerantes inflamables

- Instale el dispositivo únicamente en habitaciones donde no haya llamas permanentemente abiertas (por ejemplo, un aparato de gas encendido) u otras potenciales fuentes de ignición (por ejemplo, un calefactores eléctricos encendidos) .
- Tenga en cuenta que el refrigerante es inodoro.
- Instale el dispositivo únicamente de acuerdo con las normas de instalación nacionales.
- Respete las normativas locales.
- Observen las normativas nacionales sobre instalaciones de gas.
- Instale, utilice y guarde el dispositivo únicamente en una habitación con una superficie superior a 4 m^2.
- Guarde el dispositivo de manera que no pueda sufrir daños mecánicos .
- Respete la carga máxima de refrigerante especificada en los datos técnicos.
- No apto para uso bajo lluvia continua.

- Los trabajos de mantenimiento solo podrán realizarse de acuerdo con las especificaciones del fabricante . Si para los trabajos de mantenimiento y reparación se requiere el apoyo de otras personas, la persona capacitada en el manejo de refrigerantes inflamables debe supervisar los trabajos constantemente.
- Todo el circuito de refrigeración es un sistema herméticamente cerrado que no requiere mantenimiento y solo puede ser mantenido o reparado por empresas especializadas en refrigeración y climatización o por el fabricante.

Uso adecuado

Utilice el dispositivo exclusivamente para enfriar, ventilar, deshumidificar y calentar el aire de la habitación en interiores, de acuerdo con los datos técnicos.

Cualquier uso distinto al previsto se considera un uso indebido.

Uso incorrecto razonablemente previsible

- No coloque el dispositivo sobre una superficie húmeda o inundada.
- No coloque ningún objeto, como Prendas de vestir, en el dispositivo.
- No utilice el dispositivo en exteriores.
- Nunca sumerja el dispositivo en agua.
- No realice modificaciones estructurales, adiciones o alteraciones no autorizadas en el dispositivo.
- No utilice el dispositivo en las inmediaciones de piscinas, bañeras o duchas.

Cualificación del personal

Las personas que utilicen este dispositivo deben:

- Han leído y comprendido las instrucciones, especialmente el capítulo sobre seguridad.

Las tareas de mantenimiento que requieran la apertura de la carcasa solo podrán ser realizadas por empresas especializadas en refrigeración y aire acondicionado o por el fabricante.

Símbolos y etiquetas de seguridad en el dispositivo

Nota

No retire ninguna marca de seguridad, pegatina o etiqueta del dispositivo. Mantenga todas las señales, pegatinas y etiquetas de seguridad en condiciones legibles.

El dispositivo incluye los siguientes símbolos y etiquetas de seguridad :

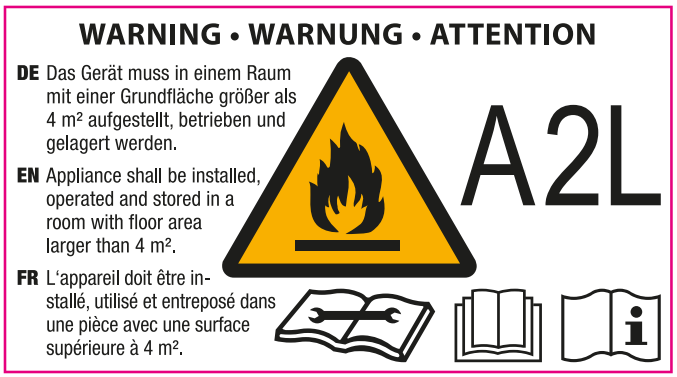

Tener en cuenta el manual

Este símbolo le indica que debe tener en cuenta el manual de instrucciones.

Tener en cuenta el manual de reparación

Los trabajos de eliminación, mantenimiento y reparación del circuito del refrigerante solo pueden ser realizados conforme a las indicaciones del fabricante por personas debidamente cualificadas para ello. Se puede adquirir el manual de reparación correspondiente previa solicitud al fabricante.



Peligros residuales



Peligro

Refrigerante difluorometano (R32)!

H220 – Gas extremadamente inflamable.
H280 – Contiene gas a presión; puede explotar si se calienta.
P210 – Mantener alejado del calor, de superficies calientes, de chispas, de llamas abiertas y de cualquier otra fuente de ignición. No fumar.
P377 – Fuga de gas incendiado: No extinguir hasta poder detener la fuga sin peligro.
P403 – Almacenar en un lugar bien ventilado.



Advertencia sobre tensión eléctrica

¡Los trabajos en componentes eléctricos solo pueden ser realizados por una empresa especializada autorizada!



Advertencia sobre tensión eléctrica

¡Antes de realizar cualquier trabajo en el dispositivo, desenchufe el conector de red de la toma de corriente!
No toque el enchufe con las manos húmedas o mojadas.
Desenchufe el cable de alimentación de la toma de corriente sujetándolo por el enchufe.



Advertencia sobre tensión eléctrica

¡Peligro de descarga eléctrica! Si el aparato entra en contacto con el agua, ¡existe riesgo de descarga eléctrica! No utilice este dispositivo cerca de una bañera, ducha o piscina!



Advertencia sobre tensión eléctrica

¡Peligro de descarga eléctrica! La unidad interior no tiene protección contra el agua. ¡Existe riesgo de descarga eléctrica! No utilice nunca la unidad interior en zonas donde pueda entrar agua goteada, rociada o fluyente en el aparato, ni lo sumerja nunca en agua.

Nota

¡No utilice el dispositivo sin haber insertado un filtro de aire! Sin un filtro de aire, el interior del dispositivo se contaminará gravemente, lo que puede reducir su rendimiento y dañarlo.

Comportamiento en casos de emergencia

1. Apague el dispositivo.
2. Desconecte el dispositivo de la fuente de alimentación sacando el enchufe de la toma de corriente. Al hacerlo, sujete el enchufe y no el cable.
3. No vuelva a conectar un dispositivo defectuoso a la fuente de alimentación.

Información sobre el aparato

Descripción del aparato

El dispositivo se utiliza para refrigerar habitaciones. Además, filtra y deshumidifica el aire, creando así un clima interior agradable. Además, el dispositivo se puede utilizar como radiador .

El dispositivo consta de dos unidades, la unidad interior y la unidad exterior. Estas se conectan mediante el cable de conexión. La unidad exterior se cuelga en un ventana.
El dispositivo enfría el aire interior extrayendo el calor de éste. El calor absorbido se transporta a la unidad exterior a través de la línea de conexión flexible. La unidad exterior libera el calor absorbido al aire exterior. El condensado generado durante el funcionamiento de refrigeración se transporta a la unidad exterior mediante una bomba de condensado situada en la unidad interior y se evapora en el intercambiador de calor.

En el modo de funcionamiento *Refrigeración*, la potencia generada por el compresor se adapta exactamente a la demanda, regulando así la temperatura deseada con fluctuaciones mínimas de temperatura.

En el modo de funcionamiento *Ventilación*, el dispositivo ofrece la posibilidad de recircular el aire de la estancia sin enfriarlo.

En el modo de funcionamiento *Deshumidificación* se extrae la humedad del aire de la estancia.

En el modo de funcionamiento *Calefacción* se calienta el aire de la estancia.

El dispositivo funciona de forma totalmente automática y ofrece una gran variedad de opciones adicionales, p. ej. el dispositivo puede encenderse o apagarse automáticamente con retardo mediante la función temporizador .

Además, el dispositivo dispone de un modo nocturno y una función Swing.

El manejo del dispositivo se realiza a través del panel de control en la unidad interior o a través del mando a distancia por infrarrojos suministrado. El manejo del dispositivo también es posible a través de una conexión WiFi y la aplicación Trotec-Assistent.

La unidad exterior está protegida por todos lados contra salpicaduras de agua (IPX4).

La unidad interior no tiene protección contra el agua (IPX0).

Representación del aparato

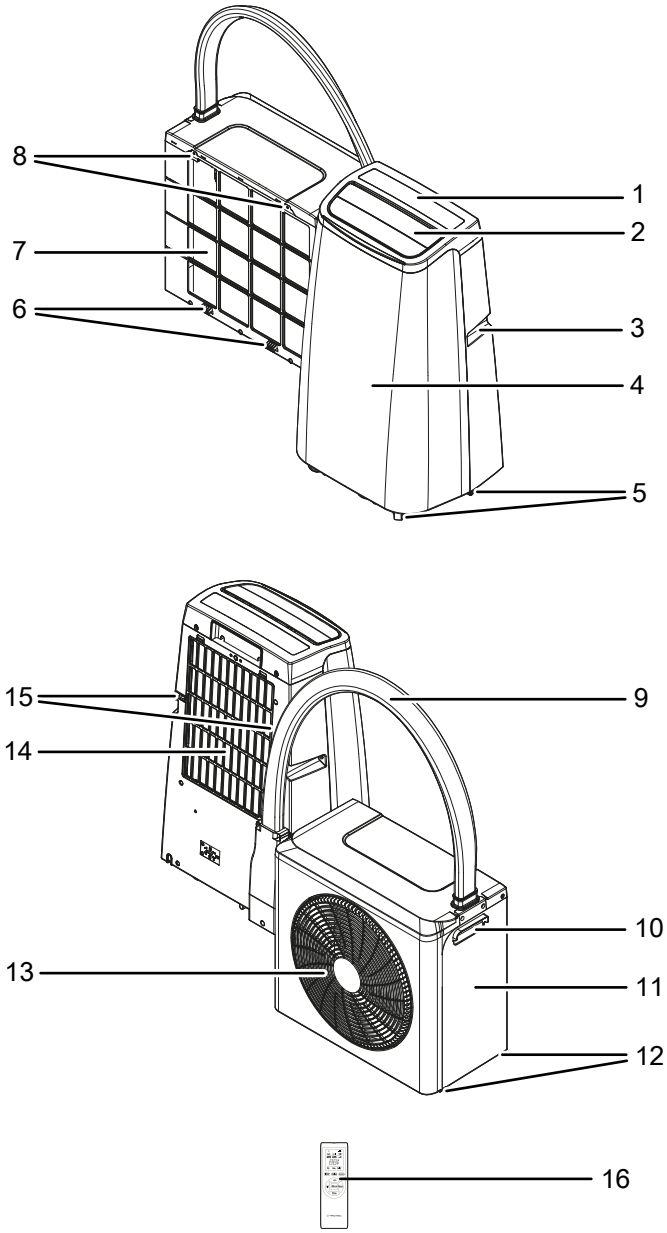

No.	Designación
1	Panel de control
2	Salida de aire con lamas de ventilación ajustables
3	Asa de transporte
4	Unidad interior
5	Rodillos de transporte
6	Dispositivos de suspensión
7	Entrada de aire
8	Ganchos para colgar
9	Cable de conexión
10	Asa de transporte
11	Unidad exterior
12	Pies

No.	Designación
13	Salida de aire
14	Entrada de aire con filtro de aire
15	Ranuras para ganchos
16	Mando a distancia

Transporte y almacenamiento

Nota

Si almacena o transporta el dispositivo de forma inadecuada, este podría sufrir daños. Observe la información sobre el transporte y el almacenamiento del dispositivo.

Transporte

Tenga en cuenta que pueden aplicarse normas de transporte adicionales a los dispositivos que contengan refrigerantes inflamables. La disposición del equipo o el número máximo de piezas del dispositivo que se pueden transportar juntas se determina según las normas de transporte aplicables.

El dispositivo está equipado con ruedas de transporte para facilitar su traslado.

El dispositivo está equipado con un asa para facilitar su transporte.

Tenga en cuenta las siguientes indicacio **antes de** cada transporte:

- Desconecte el dispositivo de la fuente de alimentación sacando el enchufe de la toma de corriente. Al hacerlo, sujete el enchufe y no el cable.
- Drene el condensado restante del dispositivo.
- No utilice el cable de alimentación como cordón de tracción.
- Desplácele el dispositivo únicamente sobre superficies firmes y niveladas.

Tenga en cuenta las siguientes indicaciones **después de** cada transporte:

- Coloque el dispositivo en posición vertical después del transporte.
- Monte el dispositivo tal como se describe en el capítulo Montaje.
- Deje el dispositivo en reposo durante al menos 12 horas si el dispositivo se inclinó más de 45° durante el mantenimiento. Durante este tiempo, el aceite lubricante se recircula al compresor. ¡No vuelva a encender el dispositivo hasta pasadas 12 horas! De lo contrario, el compresor podría dañarse y el dispositivo dejaría de funcionar.

Almacenamiento

Tenga en cuenta la siguiente información **antes** de cada almacenamiento:

- Drene el condensado restante del dispositivo.
- Desconecte el dispositivo de la fuente de alimentación sacando el enchufe de la toma de corriente. Al hacerlo, sujete el enchufe y no el cable.
- Deje que el dispositivo siga funcionando en el modo *Ventilación* para secar el interior del dispositivo.
- Fije la unidad exterior a la unidad interior enganchando los ganchos (8) de la unidad exterior en las ranuras (15) de la unidad interior.

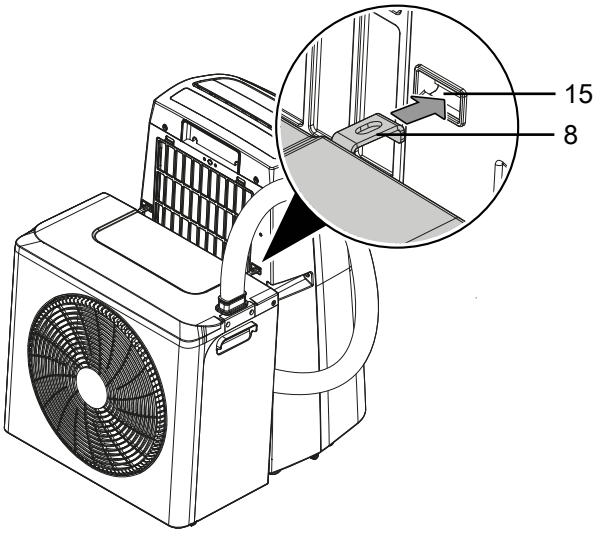

Cuando no utilice el dispositivo, respete las siguientes condiciones de almacenamiento:

- Almacene las unidades interior y exterior únicamente en interiores para evitar la contaminación. Para ello, desmonte la unidad exterior.
- Conserve el dispositivo únicamente en habitaciones donde no haya llamas permanentemente abiertas (por ejemplo, un aparato de gas encendido) u otras potenciales fuentes de ignición (por ejemplo, un calefactor eléctrico encendido, superficies calientes).
- Guarde el dispositivo únicamente en una habitación con una superficie superior a 4 m^2.
- Almacene el dispositivo en un lugar seco y protegido contra las heladas y el calor .
- Guarde el dispositivo en posición vertical en un lugar protegido del polvo y la luz solar directa.
- Protege el aparato, si es necesario, con una funda .
- No coloque ningún otro dispositivo u objeto encima del dispositivo para evitar daños.
- Quite las pilas del mando a distancia.

Instalación y puesta en marcha

Contenido de la entrega

- 1 x dispositivo
- 1 x soporte de montaje para unidad exterior
- 2 x tornillo de estrella para soporte de montaje
- 1 x sellado de ventana
- 1 x velcro para sellado de ventana
- 1 x manguera de desagüe de condensado
- 1 x abrazadera para fijar la manguera de purga de condensados
- 1 x hebilla de cierre con cadena de seguridad
- 1 x funda de protección térmica para la línea de conexión
- 1 x mando a distancia (sin pilas)
- 1 x manual de instrucciones

Desembalaje del aparato

Advertencia
Existe riesgo de asfixia para los niños debido al material de embalaje. Mantenga las láminas y piezas de embalaje fuera del alcance de los niños. Existe peligro de muerte por asfixia.

1. Abra la caja y saque el dispositivo.
2. Retire todo el embalaje del dispositivo.
3. Desenrolle completamente el cable de alimentación. Asegúrese de que el cable de alimentación no esté dañado y no lo dañe al desenrollarlo.

Ensamblaje

Advertencia
El conducto de conexión está instalado entre la unidad exterior y la unidad interior y no debe desconectarse en ningún caso. De lo contrario, existe la posibilidad de que el refrigerante se escape. El refrigerante es fácilmente inflamable y puede explotar si se calienta. ¡Nunca desconecte la línea de conexión! Si tiene preguntas sobre la línea de conexión, póngase en contacto con una empresa especializada en refrigeración y aire acondicionado o con el fabricante.

Nota
Dependiendo de la intemperie, puede salir agua de condensación del desagüe de la unidad exterior. Este es un proceso normal. Seleccione la ubicación de montaje de la unidad exterior de forma que el agua que gotea no pueda causar daños, o conecte la salida a un desagüe.

Nota
El dispositivo debe instalarse en un lugar plano y despejado. Asegúrese de que el flujo de aire no esté bloqueado. Mantenga una distancia mínima de 50 cm por todos los lados.

Las unidades interior y exterior ya están conectadas entre sí a través de la línea de conexión. El soporte de montaje para fijar y colgar en la ventana debe montarse en la unidad exterior.

✓ El dispositivo está apagado y desconectado de la red.

1. Compruebe si la línea de conexión entre la unidad interior y la unidad exterior está conectada correctamente. El conducto de conexión no debe estar doblado ni retorcido.
2. Envuelva la funda de protección térmica (17) alrededor de la línea de conexión.

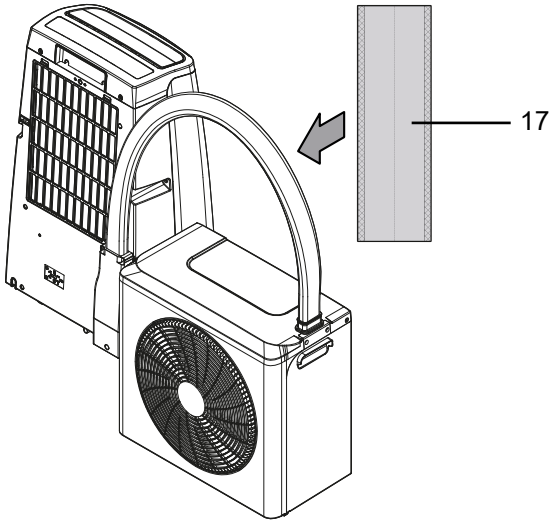

3. Pegue el cierre de velcro en el marco de la ventana y en la ventana.

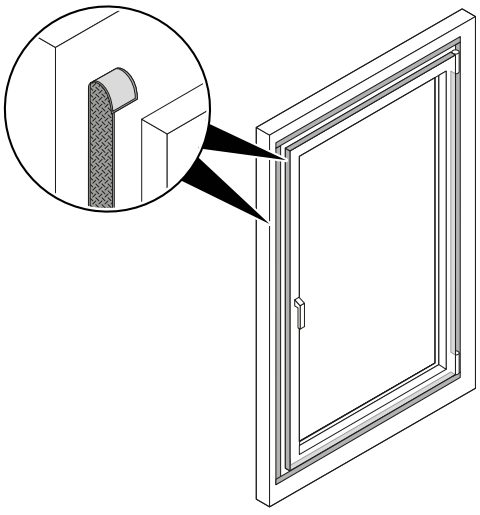

4. Pegue el sellado de la ventana en la banda de velcro del marco de la ventana. Abra la cremallera del sellado de la ventana y pegue el otro lado del sellado de la ventana en la banda de velcro de la ventana.

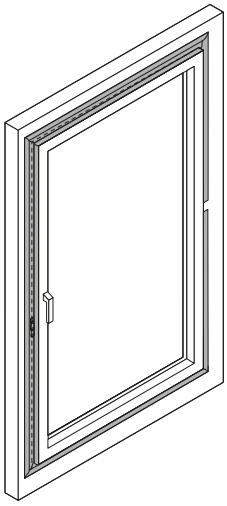

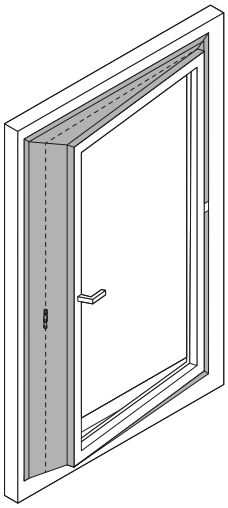

5. Cuelgue el soporte de montaje (18) en la ventana.

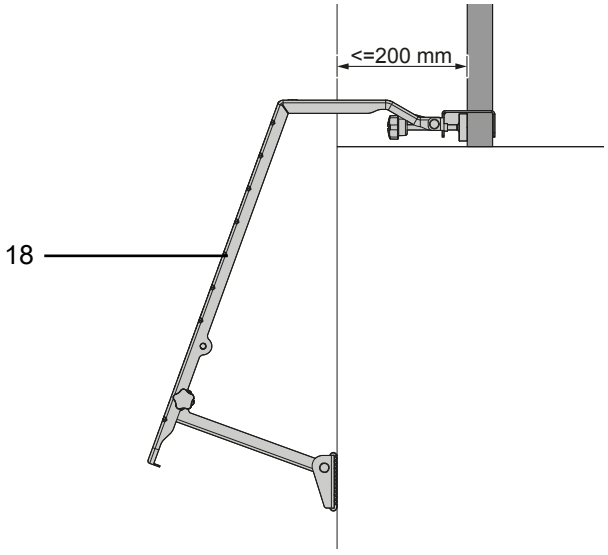

6. Apriete los tornillos de estrella (20) en la parte superior del soporte de montaje (18).

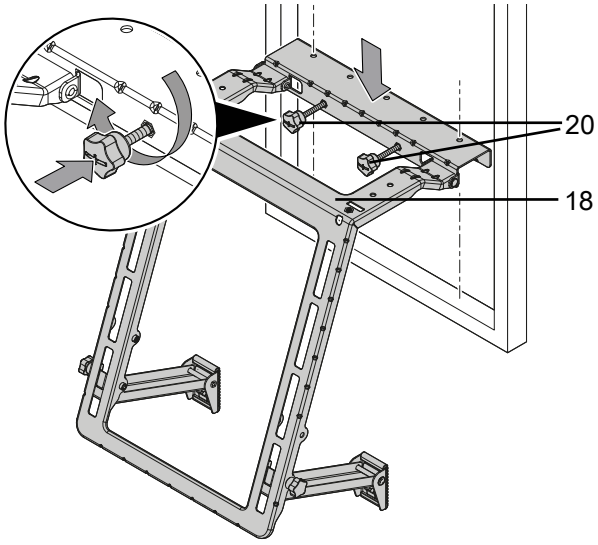

7. Fije los dispositivos de suspensión (6) de la unidad exterior al soporte de montaje y cuelgue los ganchos (8) de la unidad exterior en las ranuras para ganchos (19) del soporte de montaje.

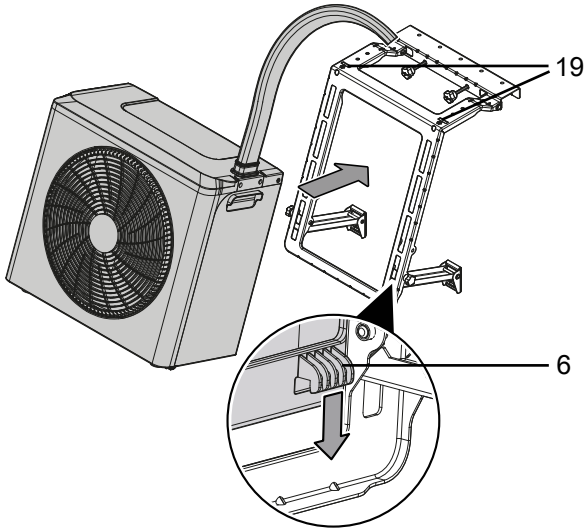

8. Apriete los tornillos de estrella en la parte inferior del soporte de montaje.

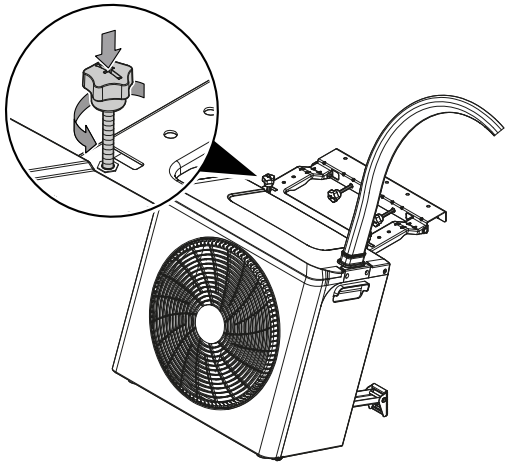

9. Fije la hebilla de cierre con cadena de seguridad (21) a la ventana y al marco de la ventana para que la ventana permanezca lo más cerrada posible. Para ello, pegue las superficies base de la hebilla de cierre a la ventana y al marco de la ventana. Asegúrese de no fijar las superficies base de la hebilla de cierre demasiado separadas entre sí.

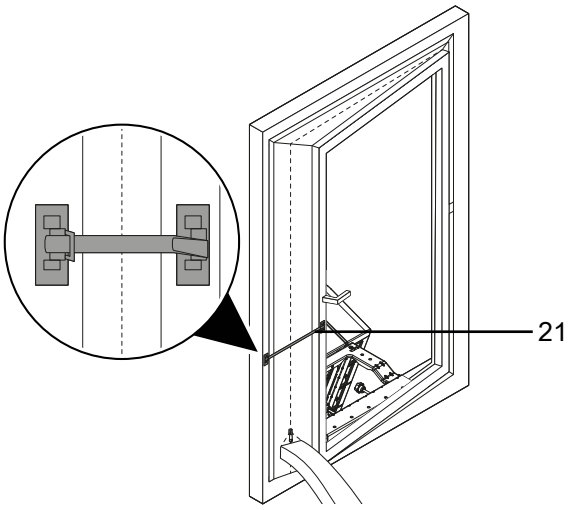

Conecte la manguera de desagüe del condensado:

Si utiliza el dispositivo durante un periodo de tiempo prolongado o si no desea vaciar el depósito constantemente, existe la posibilidad de conectar una manguera de desagüe del condensado a la salida de condensado. En los modos *Refrigeración* y *Deshumidificación*, utilice la salida de condensado *Cool* (22). En el modo *Calefacción*, utilice la salida de condensado *Cool* (22) o *Heat* (23).

- ✓ El dispositivo está apagado.
- ✓ El dispositivo está desconectado de la red eléctrica.

1. Transporte o desplace con cuidado el dispositivo a un lugar adecuado para vaciar el condensado (p. ej., un desagüe) o coloque un recipiente colector adecuado debajo de la salida de condensado.
2. Conecte la manguera de desagüe del condensado a la salida de condensado *Cool* (22) o *Heat* (23).

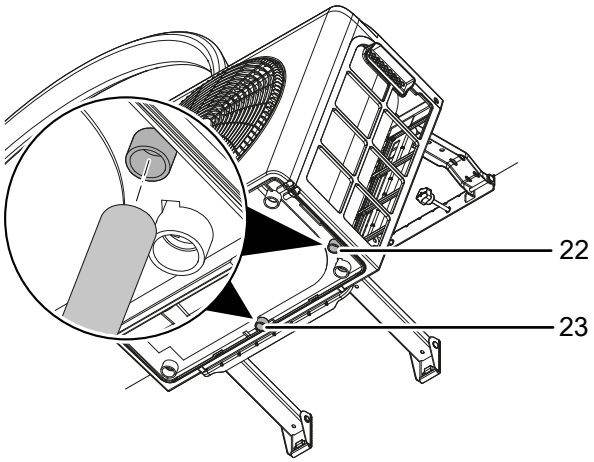

3. Conduzca el otro extremo de la manguera a un desagüe adecuado (por ejemplo, Desagüe o un recipiente colector suficientemente grande). La manguera de desagüe del condensado no debe doblarse y no debe superar ninguna pendiente hacia el desagüe, ya que, de lo contrario, el condensado no podrá salir.

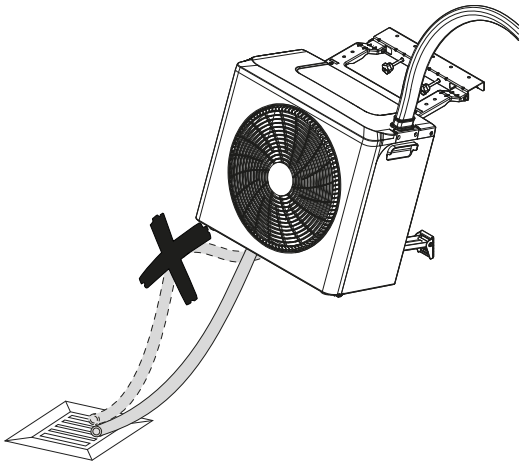

Inserte el filtro de aire

Nota

¡No utilice el dispositivo sin haber insertado un filtro de aire! Sin un filtro de aire, el interior del dispositivo se contaminará gravemente, lo que puede reducir su rendimiento y dañarlo.

- Antes de encenderlo, asegúrese de que el filtro de aire esté colocado.

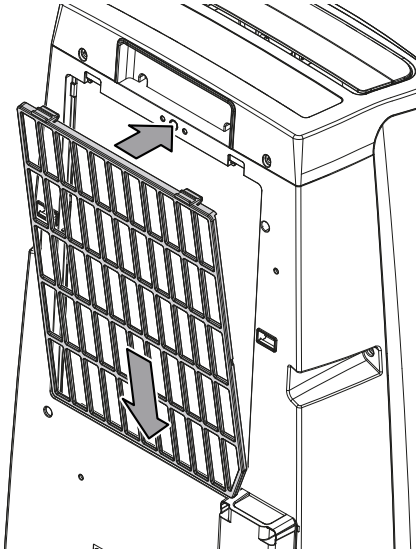

Puesta en funcionamiento

Durante el funcionamiento, respete las distancias mínimas a los objetos según el capítulo Datos técnicos.

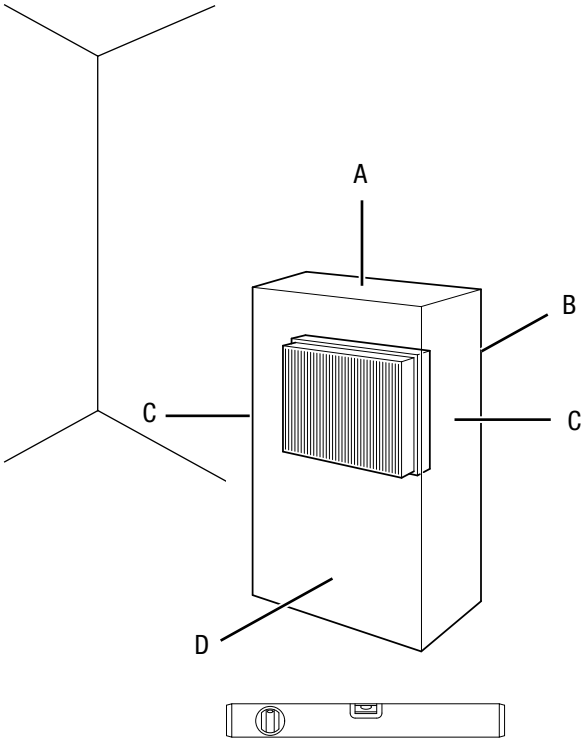

- Antes de volver a poner en marcha el aparato, compruebe el estado del cable de red. Si tiene alguna duda sobre su estado, llame al servicio de atención al cliente.
- Evite puntos de tropiezo al tender el cable de alimentación o cualquier otro cable eléctrico. Utilice puentes para cables.
- Asegúrese de que las extensiones de cable estén completamente desenrolladas.
- Asegúrese de que las entradas y salidas de aire no estén obstruidas.
- Asegúrese de que las cortinas u otros objetos no obstruyan el flujo de aire.
- La línea de conexión no debe pellizcarse ni doblarse.
- No se debe ejercer ninguna tracción ni otra fuerza mecánica sobre la línea de conexión.
- El aislamiento de los tubos y la cubierta protectora no deben estar dañados.

Conecte el cable de alimentación.

- Conecte el enchufe de alimentación a una toma de corriente con fusible adecuado.

Manejo

Panel de control

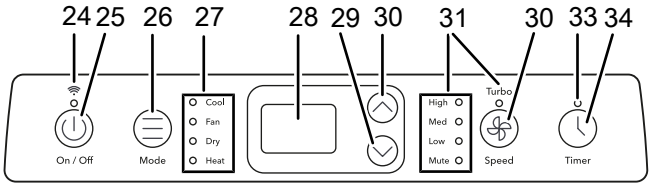

No.	Designación	Significado
24	Indicador *WiFi*	Se ilumina cuando el WiFi está activado
25	Tecla *On/Off*	Encender o poner el dispositivo en modo de espera
26	Tecla *Mode*	Seleccione el modo de funcionamiento
27	LEDs de modo de funciona-miento	Indicación del modo de funcionamiento seleccionado: Cool = *Refrigeración* Fan = *Ventilación* Dry = *Deshumidificación* Heat = *Calefacción*
28	visualización por segmentos	Visualización de la temperatura ambiente actual en los modos de funcionamiento de *deshumidificación* y *ventilación* Visualización de la temperatura deseada en los modos de funcionamiento de *refrigeración* y *calefacción* y en modo nocturno Visualización del número de horas durante la programación del temporizador Visualización de los códigos de error, véase capítulo Fallos y averías
29	Tecla *Down*	Reducir la temperatura deseada (16 °C a 30 °C) para la refrigeración y la calefacción Reducir el número de horas en la programación del temporizador
30	Tecla *Up*	Aumentar la temperatura deseada (16 °C a 30 °C) para la refrigeración y la calefacción Aumentar el número de horas en la programación del temporizador
31	LEDs velocidad del ventilador	Indicación de la velocidad del ventilador seleccionada: Turbo = velocidad máxima del ventilador High = velocidad alta del ventilador Med = velocidad media del ventilador Low = velocidad baja del ventilador Mute = velocidad más baja del ventilador

No.	Designación	Significado
30	Tecla *Speed*	Ajustar la velocidad del ventilador
33	LED *Timer*	Se ilumina cuando el temporizador está activado
34	Tecla *Timer*	Activar o desactivar la Función temporizador

Mando a distancia

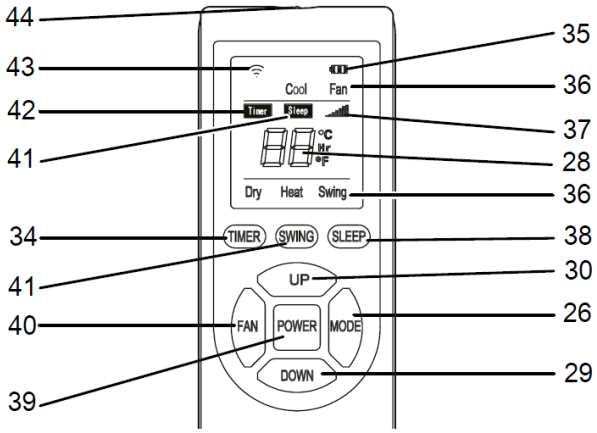

No.	Designación	Significado
35	Indicador *Batería*	Estado de carga de las baterías para el mando a distancia
36	Pantalla *Modo de funcionamiento*	Cool = *Refrigeración* Fan = *Ventilación* Dry = *Deshumidificación* Heat = *Calefacción* Swing = Función de oscilación
37	Pantalla *Velocidad del ventilador*	Velocidad máxima del ventilador= Velocidad alta del ventilador = Velocidad media del ventilador = Velocidad baja del ventilador = Velocidad más baja del ventilador =
28	Visualización por segmentos	Visualización de la temperatura ambiente actual en los modos de funcionamiento de *deshumidificación* y *ventilación* Visualización de la temperatura deseada en los modos de funcionamiento de *refrigeración* y *calefacción* y en modo nocturno Visualización del número de horas durante la programación del temporizador Visualización de los códigos de error, véase capítulo Fallos y averías
38	Tecla *Sleep*	*Activar o desactivar el modo nocturno*

No.	Designación	Significado
30	Tecla *Up*	Aumentar la temperatura deseada (16 °C a 30 °C) para la refrigeración y la calefacción Aumentar el número de horas en la programación del temporizador
26	Tecla *Mode*	Seleccione el modo de funcionamiento: *Enfriamiento* *Ventilación* *Deshumidificación* *Calefacción*
29	Tecla *Down*	Reducir la temperatura deseada (16 °C a 30 °C) para la refrigeración y la calefacción Reducir el número de horas en la programación del temporizador
39	Tecla *Power*	Encienda el dispositivo o póngalo en modo de espera.
40	Tecla *Fan*	Ajustar la velocidad del ventilador
41	Tecla *Swing*	Activar o desactivar la función Swing
34	Tecla *Timer*	Activar o desactivar la Función temporizador
41	Indicador *Sleep*	Modo nocturno activo
42	Indicador *Timer*	Temporizador activo
43	Indicador *WiFi*	Conexión WLAN activa
44	Transmisor/ receptor del mando a distancia	Comunicación entre el dispositivo y el mando a distancia

Advertencia sobre tensión eléctrica

¡Riesgo de descarga eléctrica!
La unidad interior no tiene protección contra el agua (IPX0).
¡Existe riesgo de descarga eléctrica! No utilice la unidad interior en zonas donde pueda entrar agua goteada, rociada o a chorro en el aparato, ni lo sumerja nunca en agua.
La unidad exterior tiene protección contra salpicaduras de agua por todas partes (IPX4).
No está protegida contra chorros de agua.
No utilice la unidad exterior en zonas en las que pueda penetrar agua a chorro en el aparato y nunca la sumerja en agua.

Encienda el dispositivo

1. Una vez que haya instalado el dispositivo para su funcionamiento tal y como se describe en el capítulo «Puesta en marcha», puede encenderlo.
2. Pulse la tecla *On/Off* (25) en el panel de control o la tecla *Power* (39) para encender el dispositivo.
   ⇨ El dispositivo se enciende. El dispositivo arranca en el modo de operación *refrigeración*.
   ⇨ Se ilumina el LED de modo de operación *Cool* (27).
   ⇨ El LED de velocidad del ventilador (31) o el indicador de velocidad del ventilador (37) muestra la velocidad del ventilador seleccionada.
3. Seleccione el modo de funcionamiento deseado.

Configurar modos de funcionamiento

El dispositivo tiene los siguientes modos de funcionamiento:
- Enfriamiento
- Ventilación
- Deshumidificación
- Calefacción

Información

Se emite un pitido cada vez que se realiza un ajuste .

Enfriamiento

En el modo de *refrigeración*, la habitación se enfría hasta alcanzar una temperatura deseada.
1. Pulse repetidamente la tecla *Mode* (26) hasta que se ilumine el LED de *modo de operación* (27) *Cool* o la indicación de *modo de operación* (36) *Cool* .
2. Pulse el botón *Up* (30) o *Down* (29) para ajustar la temperatura deseada. La temperatura se puede ajustar entre 16 °C y 30 °C en incrementos de 1 °C .
   ⇨ La temperatura deseada se muestra en la pantalla segmentada (28) .
3. Pulse la tecla *Speed* (30) o la tecla *Fan* (40), para ajustar la velocidad del ventilador deseada.
   ⇨ El LED de velocidad del ventilador (31) o el indicador de velocidad del ventilador (37) correspondiente a la velocidad del ventilador seleccionada se ilumina.

Ventilación

En el modo de funcionamiento de *ventilación*, el aire de la estancia circula y no se produce refrigeración ni deshumidificación.
1. Pulse repetidamente la tecla *Mode* (26) hasta que se ilumine el LED de *modo de operación* (27) *Fan* o la indicación de *modo de operación* (36) *Fan* .
   ⇨ Se ha activado el Modo *Ventilación*.
   ⇨ En la pantalla segmentada (28) se muestra la temperatura ambiente actual . No es posible ajustar ninguna temperatura deseada.
2. Pulse la tecla *Speed* (30) o la tecla *Fan* (40), para ajustar la velocidad del ventilador deseada.
   ⇨ Se ilumina el LED de velocidad del ventilador (31) o el indicador de velocidad del ventilador (37) correspondiente a la velocidad seleccionada.

Deshumidificación

En el modo de *Deshumidificación*, se reduce la humedad en la habitación.

1. Pulse repetidamente el botón Mode (26) hasta que se ilumine el LED de modo de funcionamiento (27) «Dry» o el indicador de modo de funcionamiento (36) «Dry».
   - ⇨ Se ha activado el Modo *Deshumidificación*.
   - ⇨ La válvula de cuatro vías está cerrada en el modo de *Deshumidificación* .
   - ⇨ La unidad interior extrae la humedad del aire interior; esta se transporta a la unidad exterior a través de la bomba de condensado.
2. Pulse el botón *Up* (30) o *Down* (29) para ajustar la temperatura deseada. La temperatura se puede ajustar entre 16 °C y 30 °C en incrementos de 1 °C .
   - ⇨ La temperatura deseada se muestra en la pantalla segmentada (28) .
3. Pulse la tecla *Speed* (30) o la tecla *Fan* (40), para ajustar la velocidad del ventilador deseada.
   - ⇨ Se ilumina el LED de velocidad del ventilador *velocidad del ventilador* (31) o el indicador de velocidad del ventilador *velocidad del ventilador* (37) para la velocidad del ventilador seleccionada.

Calefacción

En el modo de funcionamiento de Calefacción, la estancia se calienta hasta la temperatura de consigna deseada.

1. Pulse repetidamente la tecla *Mode* (26) hasta que se ilumine el LED de modo de operación *modo de operació*n (27) *Heat* o la indicación de modo de operación *modo de operació*n (36) *Heat*.
   - ⇨ Se ha activado el Modo *Calefacción*.
2. Pulse el botón *Up* (30) o *Down* (29) para ajustar la temperatura deseada. La temperatura se puede ajustar entre 16 °C y 30 °C en incrementos de 1 °C .
   - ⇨ La temperatura deseada se muestra en la pantalla segmentada (28) .
3. Pulse la tecla *Speed* (30) o la tecla *Fan* (40) para ajustar la velocidad del ventilador deseada.
   - ⇨ Se ilumina el LED de velocidad del ventilador *velocidad del ventilador* (31) o el indicador de velocidad del ventilador *velocidad del ventilador* (37) para la velocidad del ventilador seleccionada.

Ajustar el temporizador

La función temporizador enciende o apaga el dispositivo tras transcurrir el tiempo ajustado.

El tiempo se puede ajustar en incrementos de 1 h (1 h a 24 h).

- ✓ **Automaticación del encendido:** El dispositivo está en modo de espera.
- ✓ **Apagado automático:** El dispositivo está encendido.

1. Pulse la tecla *Timer* (34) durante 3 segundos hasta que se ilumine el LED *Timer* (33).
   - ⇨ En el indicador de segmento se muestra el número 1 (para 1 hora).
2. Ajuste con los botones *Up* (30) y *Down* (29) el número de horas deseado.
   - ⇨ En la pantalla segmentada (28) se muestra el tiempo hasta el encendido o apagado automático.
   - ⇨ El temporizador está ajustado al número de horas deseado.
   - ⇨ El LED Timer (33) o el indicador Timer (42) se ilumina mientras el temporizador está activo.
   - ⇨ El dispositivo se enciende/apaga tras el tiempo especificado.
   - ⇨ Si se establece el número de horas en 0, se desactiva la función temporizador.
   - ⇨ La desconexión de la fuente de alimentación elimina los ajustes de encendido y apagado automáticos.

Modo nocturno

El modo nocturno se puede activar en los modos de *refrigeración* y *calefacción*.

El modo nocturno tiene los siguientes ajustes:

- La temperatura preajustada aumenta 1 °C después de 1 hora (modo de refrigeración) o disminuye (modo de calefacción). Después, la temperatura se mantiene durante 8 horas antes de que el aparato se apague automáticamente. No es posible ajustar el tiempo de apagado.
- La velocidad del ventilador está preestablecida en el nivel más bajo y no se puede cambiar.

Para activar el modo nocturno, proceda de la siguiente manera:

1. Seleccione el modo de *refrigeración* o *calefacción*.
2. Pulse la tecla *Sleep* (38) en el mando a distancia, o pulse simultáneamente en el panel de control las teclas *Timer* (34) y la tecla *Speed* (30).
   - ⇨ En la pantalla segmentada (28) se muestra *SL*.
   - ⇨ Se ilumina el LED de *velocidad del ventilador* (31) o el indicador de *velocidad del ventilador* (37) para la velocidad mínima del ventilador.

Función de oscilación

La función Swing se puede activar según sea necesario en todos los modos de funcionamiento .

Con la función Swing, las aletas de la salida de aire (2) de la unidad interior se mueven automáticamente y garantizan así una circulación continua del aire.

1. Pulse en el mando a distancia el botón Swing (41) o, en el panel de control, pulse simultáneamente los botones *Up* (30) y *Down* (29) para activar la función Swing.
   - ⇨ Las aletas de ventilación se mueven continuamente hacia arriba y hacia abajo.
2. Pulse de nuevo en el mando a distancia el botón *Swing* (41) o, en el panel de control, pulse simultáneamente los botones *Up* (30) y *Down* (29) para detener las lamas en una posición determinada o para desactivar la función Swing.

Manejo con la aplicación WiFi Trotec-Assistent



Todos los ajustes también se pueden realizar a través de la TROTEC-Assistent-App . Los ajustes de las funciones temporizador a través de la App no se muestran adicionalmente en el panel de control del dispositivo.

Instale la TROTEC-Assistent-App en el terminal que vaya a utilizar en relación con el dispositivo.

Información

Algunas funciones de la App requieren el acceso a su ubicación y una conexión a Internet activa.

La App está disponible en Google Play y en el Apple App-Store, así como a través del siguiente enlace:

https://hub.trotec.com/?id=45093

Conexión Wi-Fi

Para establecer una conexión Wi-Fi, proceda de la siguiente manera:

✓ El dispositivo está en modo de espera.

1. Descargue la TROTEC Assistent App y ábrala en un smartphone.
2. Seleccione “Añadir dispositivo” pulsando el signo “+” en la parte superior derecha.
3. Seleccione *gran electrodoméstico* y, debajo, *Acondicionador de aire (Wi-Fi)*.
4. Pulse de nuevo durante aprox. 3 segundos la tecla *Speed* (30) en el panel de control del aparato.
   ⇨ Se ilumina el LED *WiFi* (24).
5. Pulse de nuevo durante aprox. 3 segundos la tecla *Speed* (30) en el panel de control del aparato.
   ⇨ El LED *WiFi* (24) parpadea aprox. dos veces por segundo.
   ⇨ El dispositivo se encuentra en el modo *Quick-Connect*.
6. Siga las instrucciones de la App en el smartphone.
   ⇨ Tan pronto como el LED *WiFi* (24) se ilumine de forma permanente, se establecerá la conexión.

Información

En caso de interrupción de la conexión Wi-Fi, puede suceder que el dispositivo no se vuelva a conectar automáticamente a la red. En este caso, restablezca una conexión mediante el botón *Speed* (30) de nuevo.

Puesta fuera de servicio

Advertencia sobre tensión eléctrica

No toque el enchufe con las manos húmedas o mojadas.

Nunca apague el dispositivo en funcionamiento tirando del cable de alimentación.

1. Ponga el dispositivo en modo de espera pulsando el botón *On/Off* (25) en el panel de control o el botón *Power* (39) del mando a distancia.
2. Desconecte el dispositivo de la fuente de alimentación sacando el enchufe de la toma de corriente. Al hacerlo, sujete el enchufe y no el cable.
3. Vacíe los recipientes de condensación a través de los dos desagües de condensación (22 y 23).
4. Limpie el dispositivo según se indica en la sección Mantenimiento.
5. Guarde el dispositivo de acuerdo con lo indicado en el capítulo sobre almacenamiento.

Fallos y averías

El dispositivo se probó varias veces durante la producción para garantizar que funcionaba correctamente. Si siguen produciéndose fallos de funcionamiento, compruebe el dispositivo según la siguiente lista.

> **Nota**
> Espere al menos 3 minutos después de realizar cualquier tarea de mantenimiento y reparación. Solo entonces debe volver a encender el dispositivo.

El dispositivo no se inicia:

- Compruebe la conexión eléctrica.
- Compruebe que el cable de alimentación y el enchufe no estén dañados . Si detecta daños, no intente volver a poner en funcionamiento el aparato. Si el cable de alimentación de este aparato está dañado, debe ser sustituido por el fabricante, su servicio técnico o una persona igualmente cualificada, para evitar cualquier peligro.
- Compruebe la protección del fusible de la red eléctrica in situ.
- Tenga en cuenta la temperatura de funcionamiento según el capítulo Anexo técnico.
- Si el dispositivo no se inicia, solicite a una inspección eléctrica por parte de una empresa especializada o del fabricante.

El dispositivo funciona sin capacidad de refrigeración o con una capacidad reducida:

- Compruebe que está seleccionado el modo de *refrigeración*.
- Compruebe la posición de la trampilla en la salida de aire (2). La trampilla de la salida de aire (2) debe estar abierta lo máximo posible.
- Compruebe si los filtros de aire están sucios. Si es necesario, limpie o sustituya los filtros de aire.
- Compruebe la distancia mínima con respecto a paredes y objetos. Si es necesario, mueva el dispositivo más hacia el interior de la habitación.
- Compruebe la configuración de temperatura del dispositivo. Reduzca la temperatura ajustada si es superior a la temperatura ambiente.

El dispositivo hace ruido o vibra:

- Compruebe que el dispositivo esté en posición vertical y estable.

Se produce una fuga de condensado:

- Compruebe que el dispositivo no tenga fugas.

El compresor no arranca:

- Compruebe si se ha activado la protección contra sobrecalentamiento del compresor. Desconecte el dispositivo de la fuente de alimentación y deje que se enfríe durante unos 10 minutos antes de volver a conectarlo a la fuente de alimentación.
- El compresor puede arrancar con un retraso de 3 minutos, ya que cuenta con una protección interna contra el reinicio inmediato.

El dispositivo se calienta mucho, hace ruido o pierde rendimiento:

- Compruebe si hay suciedad en la entrada de aire y el filtro de aire . Elimine la suciedad exterior.
- Compruebe si hay suciedad en el exterior del aparato (véase el capítulo Mantenimiento). Haga que una empresa especializada en refrigeración y climatización o el fabricante limpie el interior sucio del aparato.

El dispositivo no responde al mando a distancia por infrarrojos:

- Compruebe si la distancia entre el mando a distancia y el dispositivo es demasiado grande y, si es necesario, acérquelo.
- Asegúrese de que no haya obstáculos, como, p. ej., muebles o paredes, entre el dispositivo y el mando a distancia. Asegúrese de que haya contacto visual entre el dispositivo y el mando a distancia.

El dispositivo no funciona correctamente después de la prueba:

Póngase en contacto con el servicio de atención al cliente. Lleve el dispositivo en caso necesario para su reparación a una empresa especializada en refrigeración y climatización o al fabricante.

El dispositivo hace ruido o vibra:

- Compruebe que el dispositivo esté en posición vertical y estable.
- Compruebe que el soporte de montaje esté bien fijado y apriete los tornillos de fijación del dispositivo.

Se produce una fuga de condensado:

- Compruebe que la unidad interior no tenga fugas.
- Asegúrese de que la unidad interior esté colocada en posición vertical y de forma segura sobre una superficie horizontal y estable.

Durante el funcionamiento se percibe olor:

- Apague el dispositivo inmediatamente y póngase en contacto con el fabricante.

Códigos de error

En el indicador de segmento (28) se pueden mostrar los siguientes mensajes de error . Póngase en contacto con el fabricante, indicando el mensaje de error.

Código de error	Causa
F1	Error en la unidad IPM del compresor
F2	Error PFC/IPM
F3	Inicio anómalo del compresor
F4	Error de funcionamiento del compresor (presión fuera de posición)
F5	Mal funcionamiento del circuito de detección de posición
FA	Protección contra sobrecorriente de fase
P2	Protección contra sobretensión y subtensión de la tensión del bus de CC
E4	Fallo de comunicación entre la unidad interior y exterior
F6	Error de comunicación entre la placa de control principal y la placa del controlador
P3	Protección de tensión de entrada de CA
P4	Protección contra sobrecorriente de CA
P5	Protección contra sobretensión y subtensión de CA
F7	Mal funcionamiento del sensor del panel exterior (reservado)
F8	Mal funcionamiento del sensor de aire de retorno (reservado)
E0	Mal funcionamiento del sensor de gases de escape
E6	Mal funcionamiento del sensor exterior (reservado)
E7	Mal funcionamiento del ventilador de CC exterior
FE	Mal funcionamiento de la iluminación exterior
PA	Protección contra temperatura anormal del sensor de aire de retorno
P1	Protección contra alta temperatura en la parte superior del compresor
PE	Circulación anómala de refrigerante
PH	Protección contra temperatura de gases de escape
PC	Protección contra sobrecarga del serpentín exterior (reservado)
E3	Fallo de retroalimentación del ventilador de corriente continua para interiores
P6	Protección contra sobrecarga del intercambiador de calor interior
P7	Protección anticongelación para el intercambiador de calor interior
E2	Fallo del sensor de la serpentina interior
E1	Fallo del sensor de temperatura ambiente interior
P8	Error en la detección de paso por cero de la unidad interior
EE	Mal funcionamiento de la EE interior
E5	Error de retroalimentación del motor de agua
E8	Retroalimentación defectuosa del ventilador de refrigeración
FL	Protección completa contra el agua
EA	Error de inversión de la válvula de cuatro vías
Eb	Error del sistema

Mantenimiento

Intervalos de mantenimiento

Intervalo de mantenimiento y cuidado	antes de cada puesta en funciona-miento	en caso necesario	como mínimo cada 2 semanas	como mínimo cada 4 semanas	como mínimo cada 6 meses	como mínimo anual-mente
Compruebe si las aberturas de aspiración e impulsión presentan suciedad o cuerpos extraños y, dado el caso, límpielas	X			X		
Limpieza exterior		X				X
Comprobación visual del interior del aparato para detectar suciedad		X				X
Compruebe si el filtro de aire presenta suciedad o cuerpos extraños y, dado el caso, límpielo o cámbielo	X		X			
Sustituir el filtro de aire					X	
Comprobar si presenta daños	X					
Comprobar los tornillos de montaje		X				X
Marcha de prueba						X
Vacíe la bandeja de condensado y el tubo de desagüe		X				

Protocolo de mantenimiento y conservación

Tipo de aparato: .....

Número de aparato: .....

Intervalo de mantenimiento y cuidado	1	2	3	4	5	6	7	8	9	10	11	12	13	14	15	16
Compruebe si la entrada y la salida de aire presentan suciedad o cuerpos extraños y, dado el caso, límpielas																
Compruebe si las aberturas de aspiración e impulsión presentan suciedad o cuerpos extraños y, dado el caso, límpielas																
Limpieza exterior																
Comprobación visual del interior del aparato para detectar suciedad																
Sustituir el filtro de aire																
Comprobar los tornillos de montaje																
Marcha de prueba																
Vacíe la bandeja de condensado y el tubo de desagüe																
Observaciones																

1. Fecha: ..... Firma:	2. Fecha: ..... Firma:	3. Fecha: ..... Firma:	4. Fecha: ..... Firma: .....
5. Fecha: ..... Firma:	6. Fecha: ..... Firma:	7. Fecha: ..... Firma:	8. Fecha: ..... Firma: .....
9. Fecha: ..... Firma:	10. Fecha: ..... Firma:	11. Fecha: ..... Firma:	12. Fecha: ..... Firma: .....
13. Fecha: ..... Firma:	14. Fecha: ..... Firma:	15. Fecha: ..... Firma:	16. Fecha: ..... Firma: .....

Actividades antes de comenzar el mantenimiento

Advertencia sobre tensión eléctrica
No toque el enchufe con las manos húmedas o mojadas.

- Apague el dispositivo.
- Desconecte el dispositivo de la fuente de alimentación sacando el enchufe de la toma de corriente. Al hacerlo, sujete el enchufe y no el cable.

Advertencia sobre tensión eléctrica
Las actividades que requieran la apertura del dispositivo solo podrán ser realizadas por empresas especializadas autorizadas o por el fabricante.

Circuito de refrigeración

A2L **Peligro**
¡Refrigerante inflamable difluormetano (R32)!
Durante la instalación o el mantenimiento, mantenga las fuentes de ignición como llamas abiertas, aparatos de gas encendidos o calentadores eléctricos alejados del área de trabajo.

- Todo el circuito de refrigeración es un sistema herméticamente cerrado que no requiere mantenimiento y solo puede ser mantenido o reparado por empresas especializadas en refrigeración y climatización o por el fabricante.

Señales y rótulos de seguridad en el aparato

Compruebe periódicamente las señales y rótulos de seguridad en el aparato. ¡Renueven las señales de seguridad ilegibles!

Limpiar la carcasa

Limpie la carcasa con un paño húmedo, suave y sin pelusa. Asegúrese de que no entre humedad en la carcasa. Asegúrese de que la humedad no entre en contacto con los componentes eléctricos. No utilice productos de limpieza agresivos, como p. ej. Sprays limpiadores, disolventes, limpiadores a base de alcohol o limpiadores abrasivos para humedecer el paño.

Comprobación visual de la suciedad en el interior del aparato

1. Retire el filtro de aire.
2. Ilumine con una linterna los orificios del aparato.
3. Compruebe si hay suciedad en el interior del aparato.
4. Si detecta una capa gruesa de polvo, pida a una empresa especializada en refrigeración y aire acondicionado o al fabricante que limpie el interior del aparato.
5. Vuelva a colocar el filtro de aire.

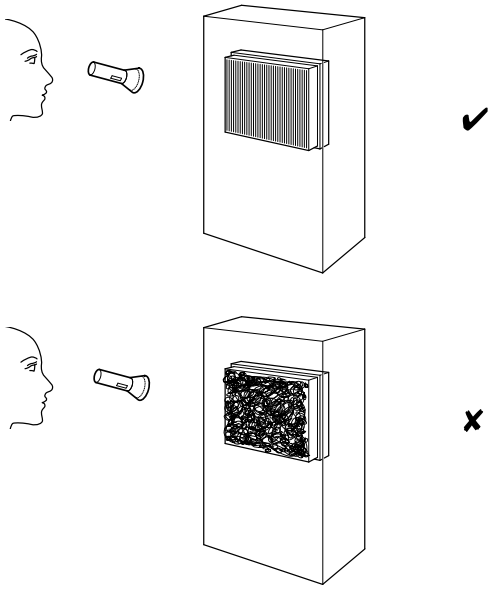

Limpie el filtro de aire

El filtro de aire debe limpiarse tan pronto como esté sucio . Esto se manifiesta, p. ej. debido a un rendimiento reducido (véase el capítulo Fallos y averías).

Advertencia
Asegúrese de que el filtro de aire no esté desgastado ni dañado. Las esquinas y los bordes del filtro de aire no deben estar deformados ni redondeados. Antes de volver a instalar el filtro de aire, asegúrese de que no esté dañado y esté seco.

1. Retire el filtro de aire del dispositivo.

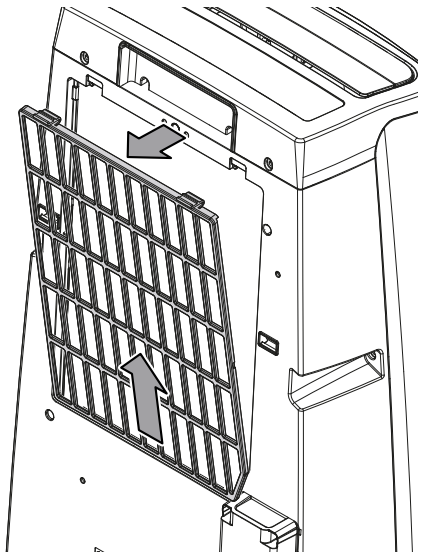

2. Limpie el filtro con un paño suave, sin pelusa y ligeramente humedecido. Si el filtro de aire está muy sucio, límpielo con agua tibia mezclada con un agente limpiador neutro.
3. Deje que el filtro se seque completamente. ¡No introduzca filtros húmedos en el dispositivo!

4. Vuelva a insertar el filtro de aire en el dispositivo.

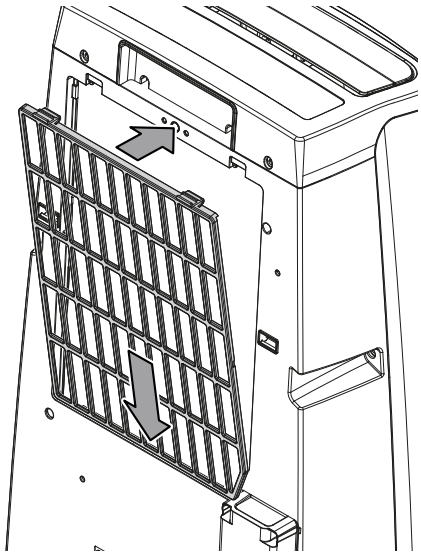

Vacíe el condensado (drenaje manual)

En los modos de refrigeración, deshumidificación y calefacción se genera condensado, que es transportado a la unidad exterior por la bomba de condensado.

Si se acumula demasiada condensación en la unidad exterior, se mostrará el código de error *FL* en la pantalla de segmentos (28).

1. Compruebe si hay un desagüe disponible en el lugar de instalación o coloque un recipiente de recogida adecuado debajo del desagüe de condensación.
2. Deje que se drene el condensado.

   ⇨ El código de error *FL* en la pantalla de segmentos (28) ya no se mostrará una vez que se haya vaciado el condensado.

Trabajos posteriores al Mantenimiento

Si desea seguir utilizando el aparato:

- Deje reposar el aparato durante al menos 12 horas para que el refrigerante pueda acumularse en el compresor. ¡No vuelva a encender el dispositivo durante 12 horas! De lo contrario, el compresor podría dañarse y el dispositivo dejaría de funcionar.
- Vuelva a conectar el dispositivo enchufando el enchufe en la toma de corriente.

Si no va a utilizar el aparato durante un período de tiempo prolongado:

- Guarde el dispositivo de acuerdo con el capítulo sobre transporte y almacenamiento.

Anexo técnico

Datos técnicos

Modelo	PAC-S 3510 SH
Potencia de refrigeración máx.	3,5 kW
Potencia calorífica máxima	3,5 kW
Capacidad de deshumidificación	1,2 l/h
Capacidad máxima de deshumidificación	28,8 l/24 h
Temperatura de funcionamiento: Unidad interior: Unidad exterior:	 16 °C a 30 °C -10 °C a 45 °C
Rango de ajuste de temperatura	16 °C a 30 °C
Caudal de aire máx.	450 m_3/h
Conexión a la red	220 V - 240 V / 50 Hz
Corriente nominal refrigeración	5,3 A
Corriente nominal calefacción	4,8 A
Fusible	25 A
Clase de protección: Unidad interior: Unidad exterior:	 IPX0 IPX4
Consumo de potencia máx.: Modo de refrigeración: Calefacción:	 1,2 kW 1,1 kW
Nivel de presión sonora a 1 m de distancia: Unidad interior: Unidad exterior:	 51 dB(A) 57 dB(A)
Refrigerante	R32
Cantidad de refrigerante	640 g
Factor GWP	675
Equivalente CO_2	0,432 t
Presión en el lado de succión	1,5 MPa
Presión en el lado de salida	4,0 MPa
Presión máxima admisible	5,0 MPa
Dimensiones (longitud x anchura x altura): Unidad interior: Unidad exterior:	 320 x 430 x 730 mm 280 x 510 x 475 mm
Distancia mínima a paredes y objetos: parte superior (A): parte trasera (B): lateral (C): delante (D):	 50 cm 50 cm 50 cm 50 cm

Modelo	PAC-S 3510 SH
Peso: Unidad interior: Unidad exterior:	 24,5 kg 10 kg
Baterías mando a distancia	Typ LR03 / AAA - 1,5 V (2 unidades)

Esquema eléctrico

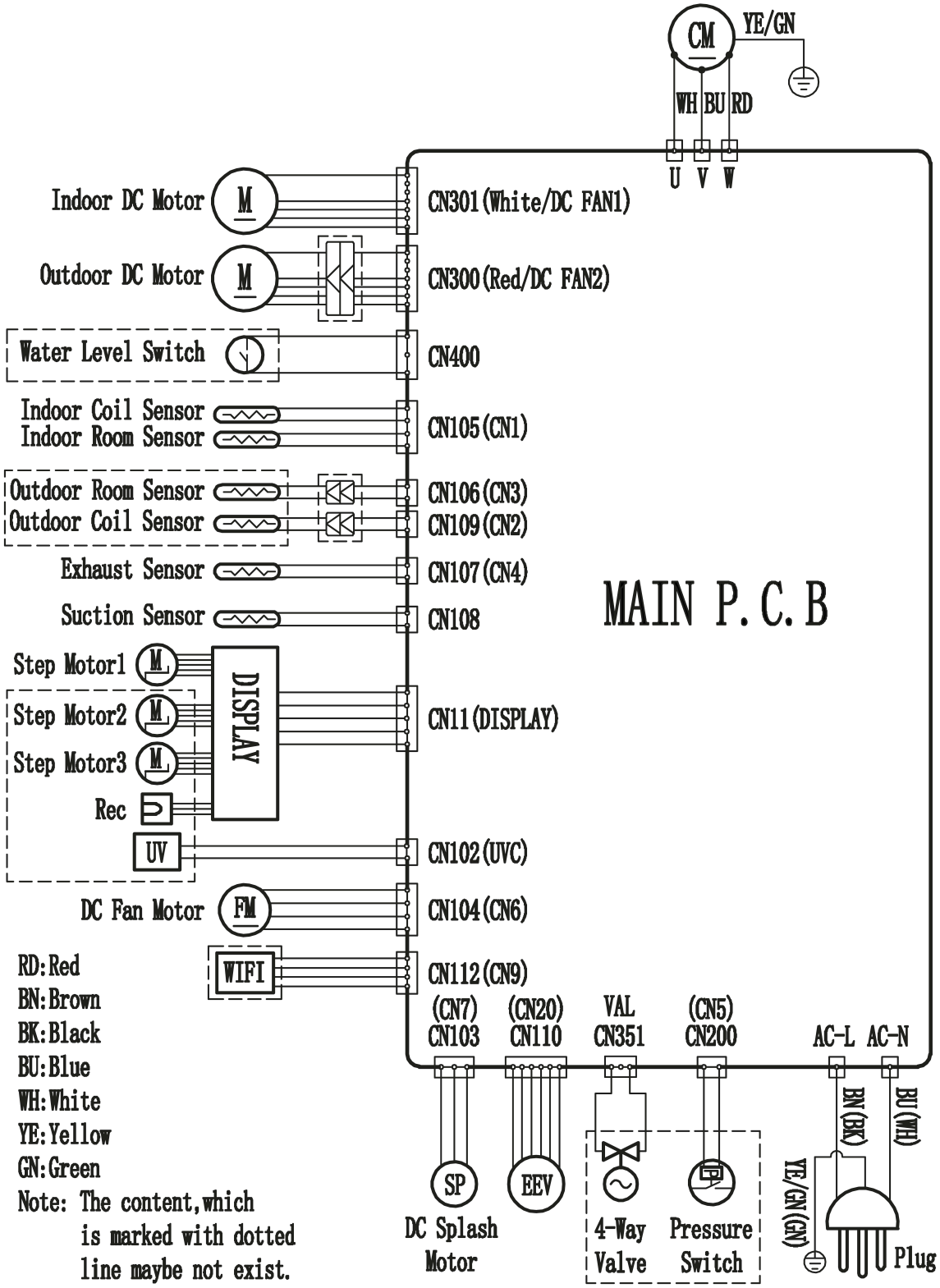

Vista general de las piezas de repuesto y lista de piezas de repuesto

Nota: Los números de posición de las piezas de repuesto difieren de los números de posición de los componentes utilizados en el manual de instrucciones.

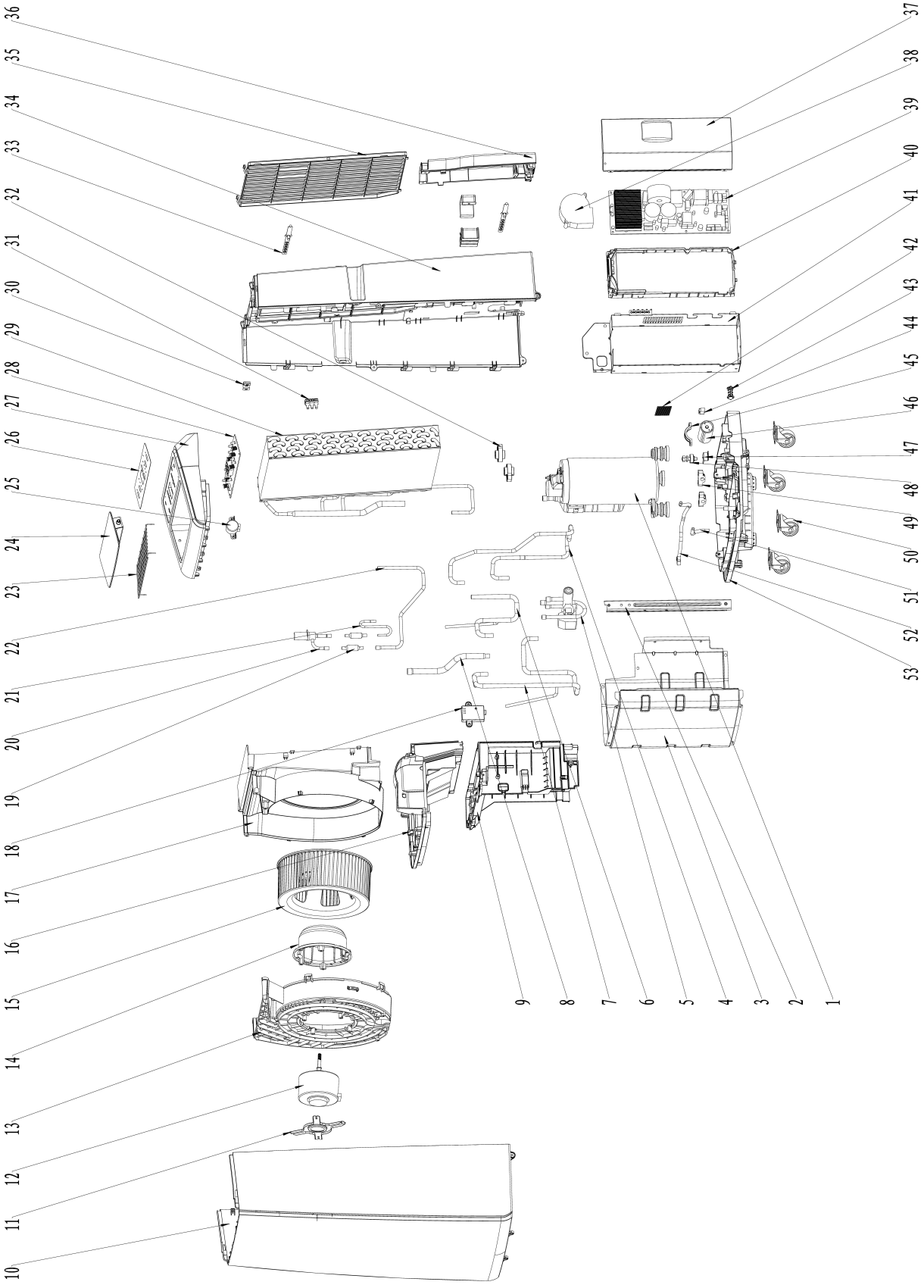

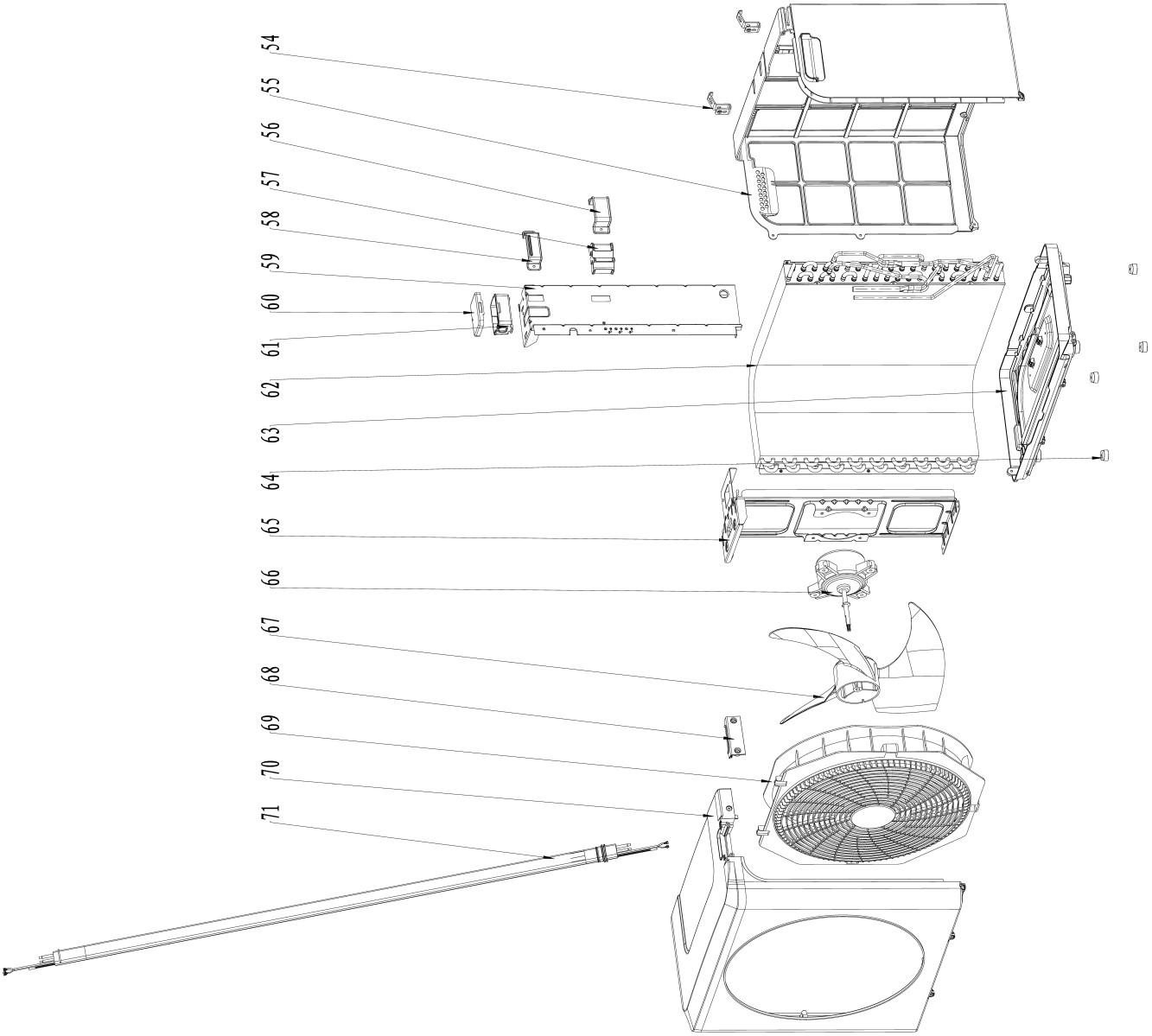
54
55
56
57
58
59
60
61
62
63
64
65
66
67
68
69
70
71

N.º	Pieza de recambio	Cantidad	N.º	Pieza de recambio	Cantidad	N.º	Pieza de recambio	Cantidad
1	Compressor	1	25	Step motor	1	49	Support plate 2	2
2	Sheet metal bracket	1	26	Display printing	1	50	Caster	4
3	Lower support plate	1	27	Top cover (replacement insert)	1	51	The inlet pipe of the water pump	1
4	Exhaust pipe components (cooling&heating)	1	28	Display light board	1	52	Water pump outlet pipe component	1
5	Four-way valve	1	29	Evaporator components	1	53	The chassis filter of the internal unit	1
6	Indoor outlet pipe connection pipe	1	30	Internal machine hook	1	54	Hook of outdoor machine	2
7	Return airway (cooling&heating)	1	31	Temperature sensing head fixed bracket	1	55	Rear panel of outdoor unit	1
8	Outlet pipe connecting pipe of evaporator	1	32	Suction pipe shock-absorbing rubber	2	56	Pipe fixing cover	2
9	Water tray of indoor unit	1	33	Power cord tie	2	57	Pipe fixing rubber	2
10	Front panel	1	34	Back panel of internal unit	1	58	Windshield bracket for outdoor unit	1
11	Motor support	1	35	Inlet grille of the internal unit	1	59	Windshield of the outdoor unit	1
12	Motor (air supply)	1	36	Pipe cover for internal unit	1	60	Terminal box cover of outdoor unit	1
13	Outside the air duct of the internal unit	1	37	Variable frequency control box cover	1	61	Terminal box of outdoor unit	1
14	Motor seat (DC)	1	38	Cooling blower fan	1	62	Condenser components	1
15	Centrifugal fan blade	1	39	PCB board	1	63	The chassis of the outdoor unit	1
16	Internal machine partition	1	40	Outer frame of variable frequency drive board	1	64	Rubber feet	4
17	Inside the air duct of the internal unit	1	41	Variable frequency control box	1	65	Motor support	1
18	WiFi components	1	42	The chassis filter of the internal unit	1	66	Exhaust fan motor	1
19	Filter	2	43	Drain plug for water tray	1	67	Axial flow fan blade	1
20	Electronic expansion valve body	1	44	Power line card	1	68	Piping cover for outdoor unit	1
21	Electronic expansion valve connecting pipe	1	45	Fixed bracket for water pump	1	69	External fan coil	1
22	Inlet pipe connection pipe of indoor unit	1	46	DC drainage pump	1	70	Front panel of outdoor unit	1
23	Wind safety net	1	47	Water level switch bracket	1	71	Silicone sheath component	1
24	Air deflector	1	48	Float Switch	1			

Eliminación de residuos

Deseche siempre los materiales de embalaje de forma respetuosa con el medio ambiente y de acuerdo con las normas de eliminación de residuos locales aplicables.



El símbolo de un contenedor de basura tachado indica que este aparato y, en caso necesario, los componentes asociados (p. ej., mandos a distancia) no se deben desechar al final de su vida útil junto con la basura doméstica, de conformidad con la directiva sobre residuos de aparatos eléctricos y electrónicos (2012/19/UE) y las leyes nacionales.

En su zona hay puntos de recogida de residuos de aparatos eléctricos y electrónicos donde puede devolver los artículos de forma gratuita. Puede obtener las direcciones de su ciudad o Gobierno local. Para muchos países de la UE, también puede obtener más información sobre otras opciones de devolución en el sitio web https://hub.trotec.com/?id=45090 sobre . De lo contrario, póngase en contacto con una empresa oficial de eliminación de residuos autorizada en su país.

La recogida selectiva de residuos de aparatos eléctricos y electrónicos tiene por objeto facilitar la reutilización, el reciclado u otras formas de valorización de los residuos de aparatos y evitar las consecuencias negativas para el medio ambiente y la salud humana derivadas de la eliminación de las sustancias peligrosas que pueden contener los aparatos.



Este símbolo de un contenedor de basura tachado indica que las pilas o baterías recargables al final de su vida útil no deben desecharse junto con los residuos domésticos. Si el aparato contiene pilas o baterías recargables que contienen mercurio, cadmio o plomo, el símbolo químico respectivo (Hg, Cd o Pb) se muestra debajo del símbolo del contenedor de basura tachado. Para evitar la contaminación medioambiental, no dejen pilas ni dispositivos eléctricos y electrónicos que funcionen con pilas en lugares públicos. Las pilas y baterías deben entregarse en la Unión Europea, de conformidad con el REGLAMENTO (UE) 2023/1542 DEL PARLAMENTO EUROPEO Y DEL CONSEJO, de 12 de julio de 2023, sobre pilas y baterías inservibles, en un punto de recogida previsto para ello. Retire las pilas/baterías recargables y deséchelas por separado de acuerdo con la normativa legal aplicable.

Declaración UE de conformidad simplificada

Por la presente, Trotec GmbH declara que el tipo de equipo radioeléctrico (PAC-S 3510 SH - Módulo Wifi) cumple con la Directiva 2014/53/UE . Der vollständige Text der EU-Konformitätserklärung ist unter der folgenden Internetadresse verfügbar: https://hub.trotec.com/?id=47733

Trotec GmbH

Grebbener Str. 7
52525 Heinsberg
Germany
+49 2452 962-0
+49 2452 962-200

online@trotec.com
www.trotec.com